بەشی سێیەم
بنیاتی دەق و وێنە
لە شیعری ڕۆمانسیدا

بنیاتی دەق و وێنە

بنیاتی دەق بە تایبەتی دەقی داهێنەر یان تازە بە هاکەی لەوەدایە، کە هەمیشە لە جوڵەو گۆڕاندایە و واتای نەگۆڕی نییە، لەگەڵ هەموو خوێندنەوەیەکدا واتای تازە ئەدات بە دەستەوەو لەگەڵ هەموو خوێنەرێکیش شێوەیەکی داهێنراوی تازەتری هەیە، تەنها هەر ئەوە نییە مەبەستی تایبەتی نووسەرەکەی بگەیەنێ و کاریگەری هەبێت بۆ سەر خوێنەرەکەی بەڵکو دەقی داهێنەر (پڕۆژەیەکە، دەیەوێت نووسەرەکەی بچێتە ناو پڕۆژەیەکی دەلالی جوڵێنەرەوە)[١]، لەبەر ئەوەی (دەق بنیاتێکی ئۆرگانیزمی و بابەتییە، بوونێکی سەربەخۆو بەهایەکی جوانییە)[٢]، چونکە ناوەڕۆك و فۆرم یەکەیەکی ئۆرگانیزمی پێك دەهێنن و یەکتر تەواو دەکەن بۆیە کولێردج ئەڵێ (کاتێ ژیان دێتە دی فۆرمیش پێك دێت)[٣]، لەگەڵ ئەوەشدا ئەبێ بزانین کە دەقی تازە یان دەقی داهێنەرانە لەسەر دوو ئاستە، یەکەمیان (ئەو دەقەیە کە وەك توانایەك بۆ واتا مەزندە ئەکرێ و سەرچاوەی دەلالەتە، دوەمیشیان ئەو دەقەیە کە کۆمەڵێك واتان و خوێندنەوەی جۆراوجۆ دروستی کردوون)[٤]، لێرەدا ڕەخنەگر و خوێنەر هاوبەشن لە واتای دەق، چونکە هەموو دەقێکی داهێنەرانە کاتێ لە لایەن خوێنەرەوە، خوێندنەوەی بۆ ساز دەکرێ، پرسیار و دایەلۆگ لە خۆ دەگرێ لە نێوان داهێنەر و خوێنەردا، لەلایەکی تریشەوە دەقەکە خۆی سەرچاوەی هێماو دەلالەتەو خۆیان لە خۆیاندا دەتەقنەوە و دەلالەت ئەبەخشن، چونکە

لـە دەقـی شـیعری تـازەدا، زمـان وەك تـــەوەرێك وایـــەو دەق بـــەدەوریدا دەسوڕێتەوەو بەرەو ئەزمونی دەبات، ئاسـۆی نوێـی بـۆ دەڕەخسـێنێ، خـودی زمانیش بەرەو لوتکەدەڕوات و لە هەوڵدایـە بـۆ دابڕینـی سـیفەتی هەمیشـە ئامـاژە بـۆ کـراوی "دال" کـە لـە شـیعری کۆنـدا پـەیڕەو کـراوە، شـاعیر وەك بوارێکی دەلالی سەیری وشە دەکات لە زمـانـدا بـە سـەرچاوەی واتـاو مـەدلولی دائـەنێ، هـێزو توانـای سرووشـتیان ئـەداتێ لـە سـیاقی ڕسـتەدا، هـەروەك "سۆسێر" دەڵێت (زمـان فۆرمێکـە دەلالـەت و کاریگـەری خـۆی دەخاتـە سـە سیاق)[٥]، سیاقیش بریتییە لە (تۆڕێك پەیوەندی، کە بەیەکـەوە جەوهـەری دەقی شیعریی پێك دێنن)[٦]، هـەر وەك چۆن، "شـێرکۆ بێکـەس" لـە دەقـی شیعری "ئێوارەی خەمگین"دا مامەڵە لەگەڵ وشەی "ئێوارەی خۆرنشین"دا دەکات و بەرجەستە بوونی ڕادەگەیەنێ و بنیاتی وێنەکان و کاریگەری خۆی خستۆتە سەر سیاق و کۆمەڵێك وێنەی بـە کەرەسـەی سروشـت پێکهێناوە و ئەڵێ:

دە ئەی ئێوارەی خۆرنشین
مەڵبەندی تاسەی تەنیایی
ئەی جێ نزرگەی ماتەمین
لە خۆر بکە ماڵ ئاوایی!
منیش وەك تۆ لە ئاسمانی
نا ئومێدی دڵا وێڵم...
وەك تۆ بەهاری ژیانی
تەمەن کورتی جێ ئەهێڵم.

یاخود "لەتیف هەڵمەت" لە دەقی شیعری "هێلانە"ی "پرچی ئەو کچە ڕەشماڵی گەرمیان و کوێستانمە"دا، بنیاتی وێنەکانی لە سیقای گشتیدا دەرەئەکەوێ و مەدلولی تایبەتی پێداون و خودی زمانە شیعرییەکەشی دڕی بە سیفەتی هەمیشەیی وشەکان داوەو نێوانی دال و مەدلول دوورکەوتۆتەوەو (کیان و بوونێکی زمانی، دەکەوێتە ئەستۆی پەیوەندی نێوان دال و مەدلول)[٧] لە هەمان کاتدا وێنەکانیشی تیا ئەڕەخسێنێ،

هێندەی تاڵی، کەزی پرچت
هۆنراوەی جوان لە دڵمایە
هەرچەندە دەستی ڕەشەبایە
دەرگای دڵم دەترازێنێ
هەر چۆلەکەی هۆنراوەیە و
هەڵدەفڕێ و خۆی بە سنگ و مەمکی تۆوە دەنووسێنێ،

★ ★ ★

لەگەڵ ئەوەشدا هەندێ لە ڕەخنەگرانی هاوچەرخ کاتێ لێکۆڵینەوەکانیان ئەنجام ئەدەن، بە پێچەوانەی ڕەخنەی تازەوەیە، یەکی لەوانە (أ. أ. ریشاردز)ە باوەڕی وایە کە (گرنگی بدەین بە دەرەوەی دەق، تا فەرمانی بە سەرا بدەین)[٨]، بەڵام بونیاد گەرەکان زیاتر باوەڕیان وایەو پێ دائەگرن لەسەر جەوهەری ناوەوەی دەق و بە جۆرێك مامەڵەی لەگەڵدا ئەکەن، بێ ئەوەی گوێ بدەنە هیچ پێوەندیەکی کۆمەڵایەتی و دەروونی و بیری ئەدیب و نووسەر، وای دائەنێن، کە ئەدەب بنیاتێکی سەربەخۆیە و کۆمەڵێك پێوەندی کاری ئەدەبی پێك دەهێنن و ئەدەب بە (بوونێکی زمانی سەربەخۆیان جەستەیەکی زمانییە، یان یاسایەکە لە هێماو دەلالەت، کە لە

ناو دەقدا لە دایك ئەبێ و تیا ئەژی و هیچ پێوەندیەكی بە دەرەوەی دەق نییە)[٩]

تێڕوانینی بونیادگەرەكان بۆ دەق، تێڕوانینێكی ئۆرگانیزمییە، ئەویش بە یەكگرتنی توخمەكانی كارە ئەدەبییەكە، كە لە دوو توێی پێوەندی نێوانیاندا ساز دەبێت و دابڕینی هەر یەكێكیشیان سروشتی ڕەهای دەق تێدەپەڕێنێ، چونكە دەق برتییە لە بنیات، كە لە ڕێگەی تەنسیق كردنی ڕەگەزەكانەوە دێتە ئاراوەو "كلودلیڤی شتراوس" لەسەر بنیاتی كاری ئەدەبی، كە دەق بە شێوەیەكی ڕاستەقینە بەدی دەهێنێت و ئەڵێ: "بونیاد سروشتی ڕێكخراوەیی هەیەو پێكەوە بەستنی ئەو ڕەگەزانەی كە بونیاد پێك دەهێنن، بەڕادەیەكە، كە گۆڕانی هەریەكێكیان ئەبێتە هۆی گۆڕانی ڕەگەزەكانی تر"[١٠]، دەق لە ئەزموونەوە سەرچاوە دەگرێت و زیاتر لەو ڕاستییانەوە دێت، كە دەكەونە بەر هەستەوەرەكان و وێنەكان بەرجەستە ئەبن و هێماكانیش ڕۆڵی بەرچاویان ئەبێ لە دەقی تازەدا، لە ڕێگەی (كۆد)ەكانەوە، زانیارییەكان وەردەگرێت و شیتەڵ دەكرێن، چونكە "هێما" لە دەقدا ئەبێتە هۆی پتەوكردنی بنیاتی دەق، كە بەشێك لەو هێمایانە لە (ڕاستییەكانی ژیانەوە سەرچاوەیان گرتووە)[١١]، واتە خودی وشە لە دەقدا ئەبێ بە هێماو وێنە پێك دێنێ و تواناو كاریگەری هەڵچوونی لەسەرمان ئەبێ و بوونیشیان دەگەڕێتەوە بۆ ڕاستییەكانی ژیان و ڕۆشنبیری گشتی، لە ڕوی زمانیشەوە هەموو دەربڕینێك "دال" ئاڕاستە دەكاو ناوەڕۆكیش "مەدلول"

"دیلان"یش وەك شاعیرێكی ڕۆمانتیكی دەگەڕێتەوە سەر سروشت و ڕەگەزەكانی، كە وەك كەرەسەیەك بۆ پێكهێنانی هێماو بنیاتی وێنەكانی ئاوێتەی سروشت كردوون، وەك

تۆ پرسیارت لە بای وەشتە
کاتێ گۆپکە
لێوی گرژی ئەبزوێنێ
کاتێ چرۆ
چاوی نووستووی ئەتروکێنێ
یا ئەرخەوان
خونچەی لێوی ئەنەخشێنێ...
تۆ پرسیارت لە بای وەشتە
کەی ئەفڕێ
پەپوولەی وێڵی ئەو دەشتە.[١٢]

لە کۆتایی دەقەکەدا، هێماکان دەکاتەوەو مەبەستی نیشتمانی لە هێمای نێرگسدا ئەپێکێ

ئەو نێرگسی ئاواتی کورد
چاوەڕێی "پەپوولەی" "جوولەی"
پەیام بێنێ؟
دڵی ئەم کوردە ئازایە ڕاچڵەکێنێ...!

زۆرجاریش هێما ئەفسانەییەکان ڕوویەکی تری دەقی شیعری تازەیە و ڕۆڵی کاریگەر ئەبینێ لە بەرەو پێش چووندا کە (پێکهاتەکەی لە مێژووی ئەفسانەی کۆنەوە وەردەگیرێت)[١٣]، لە جیهانی ئاگایی کۆمەڵدا ماوەتەوەو شاعیر لەسەر شێوەیەکی تازەتر لەگەڵ جیهانبینی خۆیدا دەیگونجێنێ و

واتای تازەی پێ ئەبەخشێ، بەهۆی وێنەکانەوە هەست و سۆزی خەڵك دەجوڵێنێ و ئەیکاتە گوتاری شیعریی، لە ڕووی هونەریشەوە بنیاتی دەقی شیعری لێ پێك ئەهێنێ و دەق بەرەو شارستانییەت ئەبات، "گۆران"[*]یش لە دەقی شیعری "نیاز"دا وێنەکانی لە هێما ئەفسانەییە یۆنانییەکان پێك ئەهێنێ و ئاماژەیان بۆ ئەکا:

ئیتر ڕابورد من پیر ببم، یان دڵم بمرێ
یا بلووری شادمانیم هەرگیز گەرد بگرێ!
ئەمجا ئەی یار، ئەی خوا -ژنی عەشقم، ئەی ڤینۆس
ئەی هەیکەلی بەدەنی لە عاج، توالیت ئابنووس
هیچ نەبێ بۆ... بۆ خاطری جاهی ئەپۆلۆ

لەگەڵ ئەوەشدا بونیادگەرەکان (جاکۆبسن و تینانۆف) وای دەبینن کە بونیادگەری (*سیستەمی سیستەمەکانە*)[١٤]ەو (ڕۆلان بارت)یش ئەدەب بە (جەستەیەکی زمانی و کۆمەڵێك ڕستە)[١٥] دائەنێ، هەروەها زیاتر پێ لەسەر جەوهەری دەق و بنیاتی دەق دائەگرن لە کاری ئەدەبیدا، کە بنیاتی ئەو کارە ئەدەبییە (کۆمەڵێکی وردو تۆڕێك پێوەندیە لە نێوان یەکتردا)[١٦]دا هەروەها لە دەقی تازەدا، فراوان بوونی دەق لە پانتاییەکی تایبەتیدایە کە ئەویش پانتایی "دال"ە لە دۆخێکی ناکۆتادایەو باوەڕیان وانییە کە "دال" (قۆناغی یەکەم لە قۆناغەکانی واتا بێت)[١٧]، چونکە بەر فراوان بوونی مەدلول بەرێگەی لە دایك بوونی "دال" نوێترەوەیە، ئەویش بەهۆی کوتوپڕی ناو دەق دروست ئەبن و دەچنە ژێر کاریگەری هیرمینوتیکییەوە دەگاتە ڕادەیەك کە (مەدلول ناتوانرێ دەربڕی بۆ بدۆزرێتەوە)[١٨]، خوێنەریش بۆ شیکردنەوەو ڕاڤەکردنی دەقەکە پێویستە لە ڕێگای

تێڕامان و درککردنەوەو شتە دژو تەباکان پۆلین بکات و بیانخاتە خانەی ڕەهاو تەواو کردنەوەو پەیوەندییەکانی "دال" و (مەدلول) ڕێکبخات، چونکە دەق لە "چینینی دەلالەت و نیشانەکان، کارە ئەدەبییەکەی پێکهێناوە)[١٩]، بۆیە ئەبێ لێکۆڵینەوە وێنەی ناو مەدلولەکان بڕەخسێنێ و سەرنجی خۆی بەلای کارە ئەدەبیەکەدا ڕابکێشێ، چونکە بە (تێڕامان و لێ وردبوونەوە، چێژ لە دایك ئەبێ لە شیعردا)[٢٠]، لە کاتی فراوان بوونی دال و مەدلولدا، جۆرە وەرچەرخانێك لە ڕووی زمانەوە بە سەر وشەکاندا دێت لە ڕێگەی زمانە شیعرییەکەوە، ئەویش بە مەبەستی گۆڕینی واتاکەی و پێکهێنانی مەدلولی تایبەتی بە هۆی (دەلالەتی بەرامبەر "المطابقە" کە وەڵامدانەوەی ژێرییە، هەروەها دەلالەتی سرووشی "الایحاء" کە لە سۆزەوە سەرچاوەی گرتووە)[٢١] و دژ بە یەکن بەڵام لە ڕووی دەروونییەوە یەکدەگرنەوە بۆیە شاعیر لە بەر پێویستی ئەرکی شیعریی پەنا دەباتە بەر واتای سرووشی، چونکە بە واتایی فەرهەنگی کارەکەی بۆ دەستەبەر نابێ و جۆرە لادانێك لە سیاقی ڕستەکەدا دروست ئەبێت، ئەویش بەهۆی چوونە پاڵ یەکی وشەکان بە شێوەیەکی نا سروشتی لە ڕووی زمانییەوە، بەڵام وەڵامدانەوەی ڕاستی وێنەکە لە مەدلولی دووەمدا ئەبینرێ، ئەوەتا "کامەران" لە دەقی "ئەستێرەو مەل و خەزان"دا وەك شاعیرێك لە گەڵیاندا ئەدوێ:

ئەو گۆڵەی، خەزان، وەرانی و نەمرد
ئەو دڵەی، ناسۆر، لە هیوای نەکرد
ئەو پریشکانەی، دامردنەوە
بەڵام هەمیسان، گڕیان گرتەوە

ئەو ئەستێرەیەی کشا، بۆ ناو چەم
لەسەرە مەرگا، خەندەی لەسەر دەم
ئەو مەلەی، بای وەشت، باڵی هەڵوەران
لە بەستە وتن، نەکەوت لە ئاسمان
وان، لە ناو دڵی، منا میوانن
چونکە نموونەی "قەت" کۆڵ نەدانن...[٢٢]

هەروەها "دیلان"یش لە دەقی شیعری "بەهار"دا بەهۆی ڕەگەزەکانی سروشتەوە بنیاتی دەقەکەی زۆر بە وردی بنیاتناوە و لە ڕێگەی ئەندێشەیەکی تیژەوە سەرچاوەی گرتووە، شاعیر پێوەری یاسای زمانی شکاندووەو وێنەکانی لەناو مەدلولەکاندا سازداوەو ئەڵێ:

وا بەهار دیسان تارای ئەنۆشێ
گوڵاڵە پیاڵەی خوێنین ئەنۆشێ
نێرگس ئەندام شۆڕ ڕەنگی زێرینی
وەنەوشەو کۆڕنووش پەڕەی چین چینی
هاژە هاژی ئاو، هاڕەی شەتاوان
بریسك و هۆڕی نزارو کاوان...

شیعریەت و جوانی دەقیش لەوەدایە، ئاسۆی پێشبینی لە دەق جیابێتەوە (شتێکی بەڵگە نەویستە کاری ڕەسەن ئەو کارەیە، کە ئاسۆی چاوەڕوانی لەگەڵ ئاسۆی خوێنەرا جۆرو تەبا نابێت بە شێوەیەك کە پێوەرە جوانکارییەکانی دەشێوێنێ و لێی دەرئەچێ بەم جۆرە نەگونجانە دەگوترێت "مەودای جوانکاری" چەندێك دەقەکە لە ئاسۆی چاوەڕوانی خوێنەر وەرچەرخێت، باشی و سەرکەوتنی هونەری دێتە دی)[٢٣]،

لەم جۆرە پرۆسەی نووسینی شیعرەدا (دال) پال بە "مەدلول"ەوە ئەنێ، واتە مەدلولی -٢- ئەچێتە شوێن "مەدلول"ی "١" بەم جۆرە "مەدلول"ی (٢-١) یەکدەگرنەوەو یەك سەرچاوەیان هەیە)[٢٤]، لێرەدا وێنەکان لە ئەنجامی بەربەرەکانی ئەرکی شیعریدا دێنە ئاراوە، بۆ ڕوونی ئەم هێڵکارییە(٢٥)، ئەخەینە بەرچاو

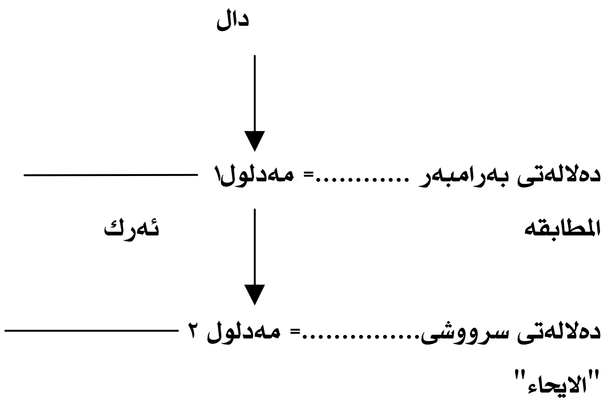

ئەبێ ئەوەش بزانین دەقی شیعری تازە "بە سەرکاتی بابەتیدا پێتدەپەڕێ و دەیەویت کاتی تایبەتی بۆ خۆی دابین بکات و بگاتە ئاستی ئەفسانە و مەرجی کات نەهێڵێ و بچیتە پانتایی نەمرییەوە)[٢٦]، چونکە ئەفسانە بەرهەمی کۆمەڵە و جیهانبینی گەلی تیا بەدی دەکریت و بە دەرە لە کات، یان زۆر جاریش کات لە دەقی تازەدا (لە دایکبووی چەند تیشکیکی ڕاستییەو لە یادەوەری شاعیردا جیگیربووەو لە کاتی پێویستدا دەگەڕیتەوە)[٢٧]، کە هەموو جۆرە یادەوەریکی شاعیر لەخۆ دەگرێ و ە

شێوازێکی نوێتر وێنەکان بەرجەستە دەکات و بنیاتی دەقیش پێك دێنێ، هەروەك "شێرکۆ بێکەس" لە دەقێکی یادەوەریدا بە ناوی "کاڵێ"وە ئەڵێ:

لە بیرمە زۆر جار کە بەفر
وەك میوانی درەنگ وەخت
ئەهات و سووك
ئەیدا لە شووشەی
پەنجەرەی شیعرەکانم
بانگی ئەکرد
بیکەرەوە!
لە دووڕا هاتووم و دیاریم
بەرچنە وشەی نەوازەی
رەزێکن قەت
دەنووکی کەو لێی نەداون![٢٨]

لە ئەنجامێکی لێکۆڵینەوەکەماندا ئەو ئامانجە ئەپێکی، کە گرنگی دان بە ناوەوەی دەق و بنیاتی دەق پێویستە، چونکە شیعری بونیەدار وەك (بازنەیەك وایە کونێکی تێ بکەی دەشێوێت)[٢٩] و بە پێچەوانەی بۆژوونی شیعری وشەوەیە (مفردە).

* * *

وێنەو دەقی من و ئەستێرەکان[٣٠]

١-ئەستێرە بەرزەکان ئەدرەوشێنەوە بەشەو
٢-وەك من بەداخەوەن، نە سرەوتیان هەیە نەخەو
٣-چەند ساڵە ئاشنای شەوی بێداری یەکترین
٤-وەك سەرسەرین، شەوێ سەرێ ناکەینە سەر سەرین
٥-من خواروو ژوور لە دەس چووەکەی بیۆڵەت ئەوان
٦-وەك خێڵی خواروو ژوورکەری کورد، وێڵی ئاسمان
٧-شەو شەونمی ئەوانە، چەمەن ئاو ئەخواتەوە
٨-ڕۆژ هەڵمی ئاوی چاوی منە سەریەخاتەوە
٩-دوێ شەو بەری بەیان بوو، دەگریان بەسەر منا
١٠-منیان کەساس ئەبینی لەناو دۆست و دوژمنا
١١-دڵسۆزی وام نەدیبوو کە بۆم بگری وەك خەشیم
١٢-فرمێسکەکەی ئەوان بوو، بە ئاونگی تێگەییم
١٣-بام ڕاسپارد بڵێ: کە خەفەت بۆچ ئەخۆن ئەوان؟
١٤-وەك ئێمە نین نزیکتری لای بارەگای خوان
١٥-ڕاسپێریان نووسیبوو بە شەونم لەسەر گیا
١٦-تا ئاسمان پریشکی بەدیی ئێوە هەڵپژا
١٧-ڕاسپێری هاتەوە کە بڵێ: خەڵکی سەر زەمین
١٨-نابێ لە دەستی کردەوەتان بێ خەفەت بژین

١٩-هاواری کوردەکانی سەروو گەیی‌یە ئاسمان

٢٠-بەو دوکەڵی هەناسەیە، ئاو دێ لە دیدەمان

"دەق"ی مـن و ئەسـتێرەکان دەقێکـی ڕۆمانسـیە، خـودی نووسـەر لـە سـەرەتادا لەگـەڵ یـەکێ لـە ڕەگـەزەکانی سروشـت مامەڵـە ئـەکات، زەمینـەی دیالۆگی ڕەخساندووە، دەق لە دوو تەوەردا خۆی ئەبینێتـەوە، یەکـەمیان (١-١٢)ی دەقی گرتۆتەوەو لەسەرەتادا ڕەنگدانەوەی بنیاتێکی لێکچوونە، خود و ئەسـتێرە بـەرزەکان هاوبـەش و هاوشـانی یـەکترن، لـە دیـاردە و سـفەتەکانی سـرەوتن، خـەوتن، هـەردوولا بەشـداری ئەکـەن لەگـەڵ دڵـەڕاوکێی "شـەوی بێداری"و جێ گۆڕکێی ئەستێرەو خود لە لەخواروو ژوور، تەوەری دووەمـی دەقیـش کـە (١٣-٢٠)ی دەقـی لـە خۆگرتـووە، کێشـەو گۆڕانـی بەسـەر دەقـدا هێنـاوە، چونکـە لـە تـەوەری یەکـەمدا، زۆرینـەی بنیـاتی لێکچوونـەو دەسـت نیشانی هاوبەشی و هاوشانی یەکتری، ڕاگەیاندنی دڵسۆزی ئەسـتێرەکانە بـۆ خود، بەڵام لە پڕ ڕەگەزێکی تازەی دەق دەرئەکـەوێ و لـە بـاتی خـود "بـا" ڕائەسـپێرێ و تـا ڕادەیـەك خـۆی جیـا ئەکاتـەوە لەگـەڵ ئەسـتێرەکان و "بارەگای خوا"یان پیشان ئەدا،

وێنـەکان دەلالـەت لـە سـاتی هـەڵچوونی خـود ئەکـەن و لـە ئـەنجامی ئـەزموونی قووڵی شاعیرەوە هـاتوون، بۆیـە دێڕەکـانی (١٩-٢٠)ی دەق ئـەو بەڵگەیـە ئەسـەلمێنن و دەلالـەت لـە هەڵوێستێکی کۆمەڵایـەتی و مرۆڤایـەتی ئەکـەن، چونکـە شـاعیر بـە ڕاشـکاوی دێتـە قسـەو هـاواری کـوردی بـەرز ئەکاتـەوەو دەبێتـە پێشـەنگی و وروژانـدنی سـۆزی کۆمەڵگەکـەی و بـەهای دەق ڕائەگەیەنێ.

تەوەری یەکەم:

تەوەری یەکەم لە دەقی من و ئەستێرەکاندا لە (١-١٢)ی دەقی پێکهێناوە، لە پانتاییەکی فراوانی نێوان خودو ئەستێرەکاندایە، لەم پرۆسە ڕۆمانسیەدا دەروونی ئەهەژێ و تێکەڵ بە ئەندێشەی ئەکات و هاوکێشەیەك ئەڕەخسێنێ لەگەڵ ڕەگەزێکی زیندووی سروشتدا، کە لە ڕوانگەی خۆیەوە سروشت جۆرێك لە دڵنیایی و ئارامی پێ ئەبەخشێ، خود وەك بوونەوەرێك لە پانتایی ژیاندا ئەیەوێت یەکبوونی ئەو جەستەیە ڕابگەیەنێ، کە لە ڕووی سایکۆلۆژیەوە تووشی دڵەڕاوکێ و نامۆیی بووەن شۆڕبوونەوەی بۆ ناو ناخی ئەستێرەکان خۆی لە بنیاتێکی لێکچووندا ئەبینێ، کە زۆرینەی تەوەری داگیرکردووە، هاو تەبایی و لێکچوون بە وێنەکانەوە دیارە، تێزێکی بێ ئارامی و بە جووڵەیەکی ستوونی بۆ سەرەوە پابەندی ئەستێرەکان ئەبێ، دەقیش بەوشەو بەڕستە ئەو ڕاستییە جێگیر دەکات و نەسەقی لێکچوون دەکەوێتە نمایش کردن، بە زمانێکی تەلیسماوی لێکچوونی خودو شتەکانی دیاری ئەکات، جۆرێك لە ڕیزبوونی وێنەکان ڕوو ئەدات. وەك لەم هێڵکارییەدا ئەی بینین.

"ئەستێرەکان"

نەسرەوتیان هەیە نە خەو

شەوی بێداری یەگترین

وەك سەرسەرین

وەك خێڵی خواروو ژوورکەری کورد

"خود"

دەق دوو دۆخـی سـایکۆلۆژی بـە خـۆوە ئـەبینێ- سـایکۆلۆژی خـودو ئەسـتێرەکان، چونکـە ئـەو تـەبایی و لێکچوونـە وەك توخمێکـی بـەهێز وێنەکانی پراکتیزە کـردووەو هـەردوو دۆخەکـە یـەکیان گرتـووە بۆیـە هـەر دوو لا لـە شـەو -ڕۆژ-دا تـەواوی هەسـت و سـۆزیان بـە فرمێسـك ئـەڕێژن و کەوتوونەتـە دۆخێکـی بێ ئاگاییـەوە، چونکـە سـیاقەکە کـاری لـە هـەموو وشەکان کردووەو بە گشتی دەق تێکەڵ بە ساتەوەختی نـامۆیی بـووەو بۆتـە جووڵەیەکی بنچینەیی و هێنانەکایەی دۆخێکی هاوبەشی هەردوولا، چونکە دەلالـەتی دۆخـە سـایکۆلۆژییەکە وای کـردووە هـەردوو لا جەمسـەری خـود- ئەستێرەکان- بەرەو یەکتری ئەبات و دەست پێشخەری یەکبوونیان ئـەکات و هاوکێشەیەکی یەکسـان پێـك ئـەهێنێ لـە ئـەنجامی دووانـەی دژ بـە یـەکی - شـەو-ڕۆژ-دا، کـە لـە دێڕەکـانی (٧، ٨، ٩)دا وێنـەکان ئامـاژە بـەم هاوکێشـەیە ئەکەن،

ئەستێرەکان -شەو ⟵ گریان ⟵ فرمێسك

خود- ڕۆژ ⟵ گریان ⟵ فرمێسك

هاوکێشەکە خاڵی هاوبەشی "فرمێسك"ی دەرخستوەو هەردوو جەمسەر یەکیان گرتوە، بەلام خاڵی جیاوازی هاوکێشەکە ئەوەیە گریـانی "خـود" لـە ڕۆژدایەو گریانی ئەسـتێرەکان لـە شـەودایە، وەك وتمـان دەقەکـە نامۆیـەکی دەروونی ڕادەگەیەنێ لەسـەر ئاسـتی "دال" وەك بنچینەیـەك دەری خسـتوە بەوەی کە "منیان کەساس ئـەبینی لـەناو دۆسـت و دوژمنـا" واتـە دۆسـت و دوژمن لە یەك خانـەدا ئاماژەی پـێ کـردوە، هـۆی کۆکردنەوەشـی "نـامۆیی دەروونـی‌یـە" لـە هـەمان کـاتدا ئاگـاداری هەڵسـوکەوتی ئەسـتێرەکانەو

خەمەکانیان بەرجەستە ئەکات و جارجاریش باس لە "وەك خێڵی خوارووو ژوورەکەی کورد)بکات ئاماژەکە بۆ جۆری جێ گۆڕکێی ئەستێرەکان، کە وێڵی ئاسمانن و سفەتی شەونم بە فرمێسکیان دەرئەبڕێت و خۆشی بە هەڵمی ئاوی ڕۆژەکان دەست نیشان ئەکات، دیارە ئەستێرەکان وەك سروشت زیاتر بە بەزەیی ترن بە سۆنگەی ئەوەی کە "دوێ شەو بەری بەیان بوو ئەگریان بەسەر منا" کە ئەمەش سفەتێکی بە بەزەیی و سۆزە بۆ ئەستێرەکان بەرامبەر منی کەساس و نامۆ لە نێو دۆست و دوژمنا، هەر لە سەرەتاوە ئەو دڵنیایی بوونە بۆ ئەستێرەکان و سۆزی ئەوان بۆی وەك پڕۆسەیەکی بە بەهاو نرخ سنوری بۆ دەکێشێ، بەڵام شاعیر لە پڕ کێشەیەکی تر ئاراستە ئەکاو ئەگەڕێتەوە بۆ ئەوەی بڵێ "دڵسۆزی وام نەدیبوو" ئەمە گەڕانەوەیە بۆ حاڵەتێکی تر چونکە هەر لە سەرەتاوە سۆزی ئەوان بوو بۆ "خود" گریان بۆ خود بوە، کەچی ئەگەڕێتەوەو ئەڵێ، دڵسۆزی وام نەدیبوو"

هەر وەك چۆن لە تەوەری یەکەمدا و لە بنیاتی لێکچووندا وێنەکانمان دەرخست و ڕاستییەکانیان لەو بنیاتەدا جێگیر کردبوو بە هەمان شێوە لەسەر ئاستی "زمان"یش لە "دال" دا لە نێوان من و ئەستێرەکاندا، ڕاناوەکان یەکدەگرنەوەو بە پانتایی دەق ڕێز بەندبوون وەك لە دێڕەکانی (٢، ٥، ٧، ٨، ٩، ١٠، ١١، ١٢)دا کە بەم شێوەی خوارەوەیە.

(٢)وەك من بە داخەوەن نەسرەوتیان هەیە نەخەو (من -ئەوان)

(٥)من خوارووژوور لە دەس چووەکەی بێوڵەت ئەوان (من - ئەوان)

(٧)شەو شەونمی ئەوانە، چەمەن ئاو ئەخواتەوە (ئەوان)

(٨)ڕۆژ هەڵمی ئاوی چاوی منە سەر یەخاتەوە (من)

(٩)دوێ شەو بەری بەیان بوو، دەگریان بەسەر منا (ئەوان -من)

(١٠)منیان کەساس ئەبینی لە ناو دۆست و دوژمنا (من- ئەوان)
(١١)دڵسۆزی وام نەدیبوو کە بۆم بگری وەك خەشیم (من- ئەوان)
(١٢)فرمێسکەکەی ئەوان بوو، بە ئاونگی تێگەییم (ئەوان- من)

دێڕی (٢)	"من- ئەوان"
دێڕی (٥)	"من - ئەوان"
دێڕی (٧-٨)	"ئەوان- من"
دێڕی (٩-١٠)	"من -ئەوان"
دێڕی (١١-١٢)	"من- ئەوان"

بەم شێوەیە ئەبینین ڕیزبەندی ڕاناوەکانی "من- ئەوان-" لە زماندا هەردوو لایەنەکەی، "من- ئەستێرەکان"ی لە خۆگرتووەو پەیوەندییەکی توندی دروست کردوە لە تەوەری یەکەمدا،

تەوەری دووەم:

تەوەری دوەمی دەق لە (١٣-٢٠)ی دەق پێکهاتوە، بە دواداچوونی شاعیر و بەرجەستەبوونی لەگەڵ ئەستێرەکان دیاردەیەکی سەرەتاو دڵنیایی یەکی هەمیشەیی و بێ سنوری بە دەق بەخشیوەو پرۆسەکەی ڕاستەوخۆ تێکەڵ بە ناخی ئەستێرەکان کردوە، بەهاو نرخێکی تایبەتیشی داوە بە وێنەکان، چڕبوونەوەی خودی شاعیر وەك سیمایەکی دیار بە سەرەتای دەقەوە دیارە، بەڵام لەگەڵ ئەوەشدا لە دوو توێی پێوەندییەکانی دەقەوە حاڵەتێکی تری تایبەتی لە ناوەڕۆکدا ورووژاندوەو ڕەگەزی "با"ی ئاماژە پێ کردوەو دوور کەوتۆتەوە لە گیانی خۆی و نەسەقێکی تری پێکهێناوەو جووڵەیەکی تری

بە دەق ڕاگەیاندوە لەم ڕێگەیەوە دەیەوێت تیشك بخاتە سەر ئەستێرەکان و ڕاستییەکی ئەزەلی تەواویان پێ ڕابگەیەنێ بە هۆی وێنەکانی "کە شوێنێکی ئارام ئەکاو لە لایەکی تریش حاڵەتێکی بە ئاگابوونی شاعیرە بەرامبەر بە "بارەگای خوا" بەڵام لە هەمان کاتدا لە دێڕەکانی (٧-١٢-١٦)ی دەقدا هەمان غوربەت و نامۆیی و گریانی ئەستێرەکانە کە جارێکی تر شاعیر دەگەڕێتەوە سەریان.

بنیاتی دەق بەهۆی فرمانەکانی "هاتەوە، نابێ" لە دێڕی (١٧-١٨) بەرەو ئاراستەیەکی تر ئەڕوات و بەرەو بنیاتێکی دەلالی هەنگاوی ناوە لە پرۆسەیەکی ئاگاییەوە هاتوە، هەموو ئاراستەکانی دەق بۆ ناو واقیع و گرفتەکانی کۆمەڵ شۆڕبوونەتەوەو بنیاتی زمانیش سادەیە و دیاردەی وەرچەرخان و لادان نابینرێ و ماوەی بەینی دال و مەدلول، کورتە، شاعیر ڕاستەخۆ دێتە قسەو لە وێنەی "ڕاسپێری هاتەوە کە بڵێ خەڵکی سەر زەمین" نابێ لە دەستی کردەوەتان بێ خەفەت بژین" دیارە ئەمە ئاوێتەبوونی بنیاتێکی هزرییەو درك پێکردنێکە بەرەو ئاسۆی دەق و شۆڕبۆتەوەو جۆرێك لە بەهاو نرخی پی ئەدات، چونکە خودی نووسەر زۆر بە ئاشکرا دەرکەوتوە، کە پەیوەستی خۆی بە واقیعێکی کۆمەڵایەتی ڕادەگەیەنێ ئەویش لە وێنەی "هاواری کوردەکانی سەروو گەیی یە ئاسمان"دا دەرکەوتوە، دیارە وەك سستەمێکی بۆچوون و بیرکردنەوەی خۆی خستویەتە ڕوو لە هەمان کاتیشدا بۆ گرفتێکی کۆمەڵایەتی یە بۆیە وێنەی "بەو دو کەڵی هەناسەیە، ئاودێ لە دیدەمان"ی بە کارهێناوەو پەنای بۆ بردوە، بە هەمان شێوەش ئەستێرەکانیش توشی ئەو گرفتە بوون چونکە ئەوانیش "راسپێریان نوسیبوو بە شەونم لەسەر گیا" کەواتە هەردوکیان نیگەرانن بۆ کوردەکانی سەروو، مەبەست لەوەش ڕوداوێکی نیشتمانی و

ڕاپەڕینەکەی شێخ عەبدولقادر کوڕی شێخ عوبەیدوڵڵا، چونکە لە دیوانەکەی پیرەمێرددا مامۆستا هاوار ئاماژەی بەوە کردوە کە پیرەمێرد لەسەر خواست و ئارەزووی ئەحمەد بەگی تۆفیق بەگ ئەم هەڵبەستە بۆ شێخ عەبدولقادر و هاوڕێکانی وتوە، کە بریتی بوون لە ئەمین عالی بەدرخان بیگ، جەنەڕاڵ شەریف پاشا، شێخ عەبدولقار شێخ عوبیدوڵلا[٣١] کە ئەو سەردەمەش سەردەمی خۆڕێکخستنەوەی چین و توێژەکانی کۆمەڵی کورد بەڕابەری چینێکی بۆرژوازی ئەو کاتەی کورد.

لێرەوە دەگەڕێینەوە سەر کارە ئەدەبی‌یەکە، دیارە هەموو کارێکی ئەدەبی دوو مەودای لە خۆ گرتوە، "کۆمەڵایەتی و تاکی"[٣٢] کە هەردووکیان پەیوەستن بەیەکەوە، دەقەکەش هەروەك دەزانین لە دێڕی "(١٩، ٢٠)دا ڕووداوێکی نیشتمانی و کۆمەڵایەتی‌یە، کە شاعیر ئاماژەی بۆ کردوە، شاعیر و نووسەری بیرمەندیش پەیوەستن پێوەی، پیرەمێردیش لە ناخی کۆمەڵگەیەکدایەو هەڵگری جۆرێك لە هۆشیاری باوەوە هاتوەو یارمەتی دەری بوە، بەڵام بە سەریا تێپەڕبوەو شێوەی هەمە لایەنەی وەرگرتوە)[٣٣].

کە بە پێی ڕای "غولدامان" بزوێنەری مێژوی مرۆڤایەتییە، کەواتە ڕاپەڕینەکەی "شێخ عەبدولقادر"و هاوڕێکانی لە ئەنجامی هوشیاری شیاوی ئەو چینە بورژوازییەوە هاتوە، کە شێخی تیا بوو.

شاعیریش وەك نووسەرو بیرمەندێکی گەورەو وەك تاکە کەس کاری تێکراوەو پەیوەست بوە بە واقعی کۆمەڵگەو ڕاپەڕینەکەوە، بۆیە کارە ئەدەبییەکەشی ڕەنگدانەوەی ئەو جۆرە هۆشیارییەی چینە پێشکەوتووخوازەکەیە، چونکە هەمیشە پێوەندیەکی بەتین هەیە لە نێوان نووسەرو کاری ئەدەبی کە جیهانبیی چینێکی دیاری کراو بەرجەستە

ئـەکات واتـە بەرهـەمی نووسـەرو بیرمـەندە گـەورەکان "تــەنیا لـە سـنوری ئاگایی ڕاستەقینەی چینێکی دیاریکراو ڕاناوەستێ، بەڵکو هەوڵی بەرجەستە کردنی ئاگایی شـیاوی ئـەو چینـە دەدا، دەتوانـین پێوەنـدی نێوان نووسـەرو کـارە ئەدەبییەکـەی بـە ئاگـایی شـیاو لـە شـێوەی بازنەیـەکی داخــراوەوە بخەینە ڕوو"(٣٤)

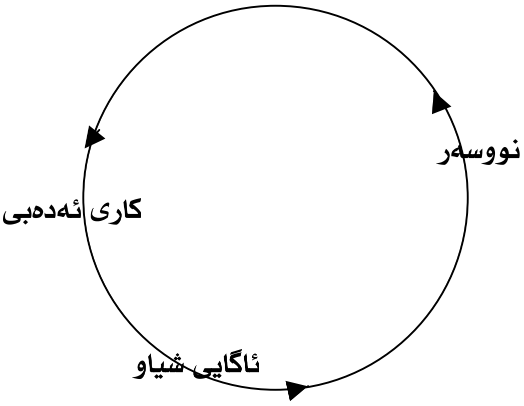

بەڵام لەگەڵ ئەوەشدا ئەبێ بزانین کە "تینیانوف" جەختی لەسەر ئەو کارە ئەدەبیە بە پێچەوانەوەیە و ناکرێ پەیوەندییەکی ڕاستەوخۆ لە نێوان مەبەسـتی نووسـەر و کـارە ئەدەبییەکـەدا بدۆزینـەوە بۆیـە ئـەڵێت "تۆیژینـەوەی سروشـتی سایکۆلۆژی نووسـەر چ کاراییـەکی نییـە، هـەروەها ناتوانین لە ڕێی شیکردنەوەی ژینگەو ڕووداوەکانی ژیـانی نووسـەر یـان بـای ئابووری و ڕۆشنبیری چینەکەیەوە کارە ئەدەبیەکانی نووسەر بناسین(٣٥).

وێنەو بنیاتی "مات بوون"ی بازنەیی لە دەقی پایزی "گۆران"دا

پایز

١ پایز! پایز!
٢ بووکی پرچ زەرد،
٣ من مات، تۆ زیز:
٤ هەردوو هاو دەرد!
٥ من فرمێسکم، تۆ بارانت؛
٦ من هەناسەم، تۆ بای ساردت؛
٧ من خەم، تۆ هەوری گریانت..
٨ دوایی نایە: دادم، دادت،
٩ هەرگیز، هەرگیز
١٠ پایز، پایز!
١١ پایز! پایز!
١٢ شان و مل ڕووت،
١٣ من مات، تۆ زیز،
١٤ هەردووکمان جووت
١٥ هەرچەند گوڵ سیس ئەبێ بگرین،
١٦ ئاڵتونی دار ئەڕژێ بگرین،
١٧ پۆلی بالدار ئەفرێ بگرین،
١٨ بگرین، بگرین.. چاومان نەسرین،
١٩ هەرگیز، هەرگیز،
٢٠ پایز! پایز!

(وێنـەو بنیـاتی "مـات بـوون"ی بازنـەیی لـە دەقـی پـایزی "گـۆران"دا) دەقی پایز خەسڵەتێکی بنچینەیی تیایـە، ئـەویش بنیـاتی "مـات بـون"ە کـە بنیاتی دەقی بەگشتی پێکهێناوەو لە شێوەی بازنەییدایـە، بـە "پـایز پـایز" دەستی پێکردوەو بە هەمان شێوە دەق کۆتایی هـاتوە، بنیـاتی "مـات بـوون" وەك بوارێکی دەلالی لە جۆرێك پەیوەندی دەقیان پێکهێناوەو لـە دوو تـەوەر دروست بوە، تەوەری یەکەم "١-١٠" دەقی پێکهێناوە، کە بریتییـە لـە "پـایز! پایز" بووکی پرچ زەرد" پایز! پایز"، تەوەری دوەمیش (١١-٢٠) دەقە "پایز! پایز، شان و مل ڕووت... هەرگیز هەرگیز.. پایز! پـایز" تـەوەری یەکـەم لـە "٣٣" وشـە پێکهاتوەو دوەمیـش بـە هـەمان شـێوە "٣٣" وشـەیە، هـەردوو تەوەرەکـە لـە "٦٦" یەکـەی زمانیـە، نـاو + فرمـان + ئاوەڵنـاو + ئـامرازی پێوەنـد" ئەگـەرچی هـەردو تەوەرەکـە هاوتـان لەوشـەدا، بـەڵام لـە ڕووی پێکهاتەو دەلالییەوە جیاوازن، تەوەری یەکـەم لـە (١-١٠)ی دێڕو وشـەکان لـە ڕووی مەنتیقیـەوە نزیکن، مـاوەی بـەینی دال و مـەدلول کورتـەو وشـەکان نیشـانەی ڕاسـتەقینەی خۆیـان تیایـە و بـەبێ ئـەوەی ئامـاژە بـۆ هێمـاو تـەمومژو لێڵی بکـەن، وێنـەکان لــە سـیاقی گشـتیدا ڕەخسـاون و دەربـڕی سروشـت و دیاردەکانیـەتی (٥-٧)، بـەڵام تـەوەرەی سـەربەخۆیە، لـە (١-١٠)ی دۆخی تاك و "من- تۆ" لە شێوەی دیالۆگدایـە و لـە ڕووی واتـاوە کۆمـەڵێك پرسیاری ورووژاندوە، دەق کاتی پێوە دیارەو بەردەوامی تیایە، هەر وەك لـە وێنـەکانی (١٥-٢٠)ی دەق بـە ڕاشکاوی پێوەی دیـارە، بـەردەوامی لـە دەقـدا گەیشـتۆتە دۆخێکـی ڕەهـا بەرامبـەر سروشـت و پـایز، بـەڵام ئـەبێ ئـەوەش بزانین، کە تەنها خودی پایز بوونێـك نییـە کـە دەلالـەت ببەخشـێ، چونکـە "دەلالەت لە نێوان پێوەندیەکانەوە سەرچاوە دەگـرێ"[٣٦]، واتـە دەلالـەت لـە دەقی پایزدا لە نێوان خود و پایزدا سەرچاوەی گرتوەو لە پێکهاتەی بنیـاتی

"مات بوون"ی بازنەییدا بەرجەستەو بەردەوام بوونی ڕاگەیاندوە، هـەروەك لەم هێڵکارییەی[٣٧] خوارەوەدا. ئەیبینین، کە چۆن بازنەکەی کردوە بـە دوو تەوەری سەربەخۆوە لە نـاو بنیـاتی "مـات بوونـد"دا. وێنـەو بنیـاتی "مـات بوون"ی بازنەیی لە دەقی "پایز"دا

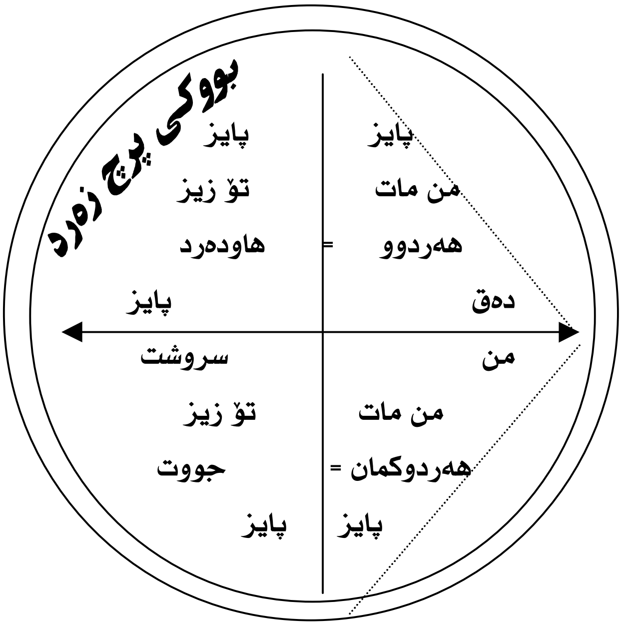

هێڵکاری ژمارە (٢)

تەوەری یەکەم:

دەق لە تەوەری یەکەمدا بە بنیاتێك دەست پێدەکات، کە سەرتاپای گرتۆتەوە، ئەویش بنیاتی "مات بوون"ی کە بۆتە سیستەمێك بۆ دەقەکەو دروستکەری پێوەندیەکانی ناوەوەی دەقەو تۆڕێکە لە پێوەندیەکان، پێوەندیەکانی لەگەڵ سروشت- پایزدا، خود و پایز شێوەیەکی هاوتەبای لە خۆ گرتوە وەك فۆرمێکی ئەندازەیی وێنەی پێشنیازەکانی خۆی دەکێشێ، حوکمی نامۆیی و غوربەت دراوە بە سەریدا، بەرامبەر بەوێنەی "بووکی پرچ زەرد" بوونی دەلالەتی ڕەشبینی و نائومێدی بۆ خۆی ڕادەگەیەنێ، لەلایەکی تریشەوە دەق هاو سۆزە لەگەڵ جوانیدا، بە جیهانێکی سەربەخۆ وێنەی دەرەنگێنێ و نهێنی پێ ئەدا، پایز وەك "بووکێکی پرچ زەرد" دەلالەتی جوانییە و هەروەها بە لێکدانەوە ڕۆمانسیەکەشی جوانی بەخشە، جیهانێکی ئاڵۆزی دەقەو ڕەنگدانەوەی تێکچووی خودە لە ناو سیستەمی "من مات تۆ زیز"دا، کێشەو ململانێکانی لەو سیستەمەدا خۆی ئەنوێنێ، بە شێوەیەکی تراژیدی لە نێوان "من - تۆ" بووکی پرچ زەرد"ی زاڵ دەرەخسێ و دەیەوێت ڕۆڵی دایك سالاری بەسەر (منی)بێ هێزدا بسەپێنێ، کە دووانەی دژ بە یەکی "نێر -مێ" تیایە، لە ئەنجامی ناچاری و بێ توانایی "من" بەرامبەر بە "تۆ"ی زاڵ لە سیستەمی "من مات تۆ زیز"دا وێنەی "هەردوو هاودەرد" بە زەقی ئەبینینن چونکە وێنەکانی "من فرمێسکم تۆ بارانت"، "من هەناسەم تۆ بای ساردت"، "من خەم تۆ هەوری گریانت"، دەلالەت لە زەبر و زەنگ و وێنەی سامناکی "بووکی پرچ زەرد" ئەکەن، بەڵام بەرامبەر بە "من" باران، فرمێسك و گریان و خەمە، پایزیش هەناسەی ساردو بای ساردو خوڕەیە، چونکە ئەگەر بە شێوازێکی دەلالی بیگرین، ئەوا ئێش و ئازاری جیهانی پایز زیاتر دەبێت بە بەڵگەی ئەوەی،

کە "من فرمێسکم تۆ بارانیت" "من هەناسەم بەڵام تۆ بای ساردیت" "مـن خـەم بـەڵام تـۆ هـەوری گریـانیت" چونکـە جەسـتەی بـێ هـێزی بەرامبـەر "بووکی پرچ زەرد" لە سیستەمی "من مات تۆ زیـز"دا گەیشـتۆتە ڕادەیـەك بێزاری لێ ئەتکێ و دڵە ڕاوکێـی خـۆی ڕادەگەیـەنی لەوێنـەی "دوایـی نایـە" دادم دادت" "هەرگیز هەرگیز پایز! پایز" لەبەر ئەوەی باری سیستەمەکەی لا قورسەو دەیەوێت جووڵەیەکی پێ بدات و تاڕادەیەك هاوتەبابێت لەگەڵیا، بنیاتی "مات بوون" وەك بوارێکی دەلالی، بزوێنەری سەرەکییەو سـەرچاوەی پێوەندیـەکان و شـانۆی کێشـەو ململانێکانـەو مـەیدانی دەقـی هـەژاندوە، تەوەری یەکەم و دوەمی گرتۆتەوە وەك بنیاتێك، دەق بۆ بەرجەسـتە بـوون و ستاتیکی وێنـەکانی "مـن فرمێسکم تـۆ بـارانت"، "مـن هەناسـەم تـۆ بـای ساردت"، "مـن خـەم تـۆ هـەوری گریـانت"، بـەهۆی نـاوەوەی دەق و زمـان، دیاردەی "وەرچەرخان و لادان"[٣٨] (الانزیاح)، دروست بوون هەر وەك چـۆن "یاکوبسـن و لوتمـن: لەسـەر ئـەو ڕایـەن کـە یـەکێ لـە خەسـڵەتەکانی شـیعر توانای لەوەدایە کـە (یـەکگرتنی ئەوانـەی یـەك نـاگرن لـە نێـوان شـتەکاندا، هەروەها کۆکردنی وەرچەرخانە)"[٣٩]، کە ئەمیش (لـە ڕێگـەی دروست بونـی پێوەندی نێوان ڕەگەزە پێکهاتوە دەست نیشان کراوەکانـەوە دێـت)[٤٠]، خـود یاخی بوونێك ئەنجام ئـەدات بـەهۆی وێنـەکانی "هـەرگیز هـەرگیز... پـایز! پـایز"، یـاخی بوونێکە کە لـە ئـەنجامی "مـات بـوون"ەوە هـاتوەو خـاڵێکی وەرچەرخانیشە بۆ هەنگاونان بەرەو تەوەری دوەمی دەق،

تەوەری دوەم:

دەق لە تەوەری دوەمدا واتا دەلالیـەکان ئـەرکی بونیادگـەریان هـەڵگرتوە ئەویش بەهۆی دروستکردنی پێوەنـدی ڕەگەزەکانی بنیـاتی "مـات بـوون"ی پـایز لـە ئـامێزی سروشـتدا دڵنیاییـە لـە بوونـی ئـەو بنیاتـە، بـە وەسـفێکی

کورتی ئاسایی بۆ "بووکی پرچ زەرد" لە وێنەیەکی سادەی وەك "شان و مـل ڕووت" ڕاگەیاندوە، کە لـە ڕووی زمانــەوە پێکـهاتوە لـە "نــاو + ئــامرازی پێوەند+ ئاوڵناو" کە خەسڵەتێکی "بووکی پرچ زەرد" و بەرامبەر جەستەی "من"ی لاوازی هاو سۆز لە ئاست "تۆ"ی زیز لە بنیاتی "من مـات تـۆ زیـز" دا گومان نەماوەتەوە بۆ ئەو ڕاستییە لەگـەڵ "پـایز" دا بـە هـۆی دەلالـەتی وشـەکانی "هـاو دەرد"، "هـاوجووت"، خـود گەیشـتۆتە ئاسـتی یـەکبوون، بــەردەوامی خــۆی و ئــەزموونی ڕادەگەیــەنێ، هــەر بۆیەشــە فرمانــــەکانی "بگریـن، ئـەرژێ، ئـەفڕێ،" جۆرێـك لـە جووڵـە و بزوتنـی تیایـە، لـە ئاسـت بەردەوام بونی بنیاتی "من مات تۆ زیز"دا، زەمەنێکی تایبەتی ئەدەنە دەق، بــەرەو تـــەوەرێکی ســـەربەخۆی ئــەبات، ڕەگـــەزە جیاجیاکـــانی نـــاو دەق جوڵەیەکی دیالیکتێکیان گرتۆتە بەر، بە تایبەتی لەوێنە جۆر بە جۆرەکانی "هەرچەند گوڵ سیس ئەبێ"، "ئاڵتونی دار ئەڕژێ"، پـۆلی بـاڵدار ئـەفڕێ"، کە لەسەر ئاستی "ئامادەبوون" نا تەبان/ بـەڵام لەسـەر ئاسـتی "بزربـوون" جیـهانێکی ئـــاڵۆزی خوڵقـاندوە، چونکـە دەلالەتــەکان بــە قورســی ســیمای "گریان" بە "خود"ەوە دیارە بەرامبـەر هـێزی زاڵـی پـایز- سروشـت، بـەڵام لەگەڵ ئەوەشدا "خود" لە وێنەکانی تەوەری یەکەم و دووەمـدا "هـاو دەرد"، "هەردووکمان جووت"ی پەیڕەو دەکات و تەبایە، لـە هـەمان کاتیشـدا خـاڵی گەورەی وەرچەرخان لە سیستەمی "من مات تۆ زیز"دا بـە ئاکام گـەیاندنی بەردەوامیـەتی، کـە لـە ئاسـت هـێزی گـەورەی سروشـت چۆکــی دانــەداوەو دەیەوێت کەسێتی خۆی بنوێنێ و وێنەکانیشی گـەواهی ئـەو ڕاسـتییەن، کـە لە دیاردە مادی و هەستییەکانی ڕۆژانەوە هاتوون.

لێرەدا ئەبێ ئەوە بڵێین کـە وێنـەکان پێویسـتیان بـە خوێندنـەوە هەیـە لەسـەر هـەردوو ئاسـتی "ئامـادە بـــوون و بزربـــوون- الحـاضر. والغیـاب)[٤١]،

چونكه خوێندنەوەی دەق لەسەر ئاستی "ئامادەبوون" كارە ئەدەبییەكـە بـە ئاكام ناگەیەنێ، لە بەر ئەوە تێزی شیعر لە دووانەییەوە سەرچاوەی گرتوەو هەڵوێست وەرگرتـن لەسـرەی كـارێكی گرنـگ و پێویسـتە، لەبـەر ئـەوە (سروشتە پێكهاتەكەی شیعر و ئەركە بونیادگەریەكەی لەوەدایـە، كـە تەنـها لەسـەر ئاسـتی ئامـادەبوون (الحـاضر) دەسـت نیشـان نـاكرێت بـەڵكو پێوەندیەكی دیالێكتیكی بەردەوامە لە نێوان ئامادەبوون و بزربـوون)دا[٤٢]، وێنەكان لەسەر ئاستی "ئامادەبوون" نا جۆرو نا تەبان، لە ڕووی زمانیشەوە پێكهاتەیەكی سروشتیان هەیە، كە لە سیاقی گشتیدا، بەهۆی پێوەندییەكانی نـاو دەق و زمـان، هـەردوو مـەودای "ئامـادەبوون و بزربـوون" بـە هـۆی دەرەئـەنجامی دیـاردەی "وەرچـەرخان و لادان"ەوە بەرجەسـتەبوونیان ڕاگەیاندوە.

چڕی وێنەو ستاتیكی وێنەكانیش لە بنیاتێكی بازنەییدا ڕەخساون، وێنەكان بـە هۆی ڕەگەز و پێوەنـدی نێوانیـان لەسـەر بنچینـەی تـەبایی "خـود" و "پـایز" لـە سیستەمی "مـات بـوون"دا سـەریان هـەڵداوە، كێشـەو ململانێكان لـە پانتـایی ئـەو سیستەمەدا واڵا كـراوە، بۆیـە زەمـەنی دەق لـە بـەردەوامی بەهێزدایـە، وێنـەی "بگریـن.. بگریـن.. چاومـان نەسـڕین" بەرپەرچی ئەو سروشتە بەهێزەیەو دەلالەتی خۆڕاگرییـەو هـێزێكی واتـایی (معنوی) ئەداتێ.

هـەروەها وێنـەكانی "هـەرگیز هـەرگیز... پایز! پـایز" كـە لـە كۆتـایی دەقەكـەدا دووبـارەی كردۆتـەوە، دەلالـەتی جیاوازیـان هەیـە، وەك ئـەوەی لەسەرەتای دەقدایـە چونكـە لـە تـەوەری یەكـەمدا سیستـەمی "مـات بـوون" ڕادەگەیەنێ، بەڵام لە كۆتایی تەوەری دوەمدا دەلالەتی بەردەوامیـەو دەگاتـە

ساتی ڕەهای خود، واتە شاعیر وەك هەموو شاعیرانی ڕۆمانسی (بیرون، شیلی بە ئەزمونی چڕبوونەوەی ئازارەکانی ژیاندا تێپەڕیون)[٤٣]،

"کێش و ئاواز"

کێش لە دەقی شیعری "پایز"دا لە کێشی هەشت بڕگەیی و دەستە پێی جیاواز پێکهاتوە، گۆران بە شێوەیەکی جیاواز بەکرای هێناوەو دەستە پێی جیاوازی لێ دروست کردوە، ئەم کێشە "لە هەرە کێشە دیارەکانی هەڵبەستی کوردی هاوچەرخە و لە کێشەکانی تر زیاتر مەودای بەکارهێنانی دەستە "پێ"ی جیاوازی هەیە، کە ئەوانیش جگە لە (٤+٤)، کە دەستە "پێ"ی (٣+٥) یان (٥+٣)و (٦+٢) یان (٢+٦)و (٢+٢+٤)[٤٤]ن، دەستە "پێ"ی جیاواز لە دەقەکەدا ئاوازەیەکی گونجاو بەرپادەکاو "ستریس"یش لەگەڵ جۆری بڕگەدا لەوشەکاندا ڕۆڵی خۆی دەبینێ لە ئاوازی ناوەوەی دەقدا، ئەمیش کە (دەکەوێتە سەر بڕگەیەك لە بڕگەکانی وشە، واتە ئەو وشەیەی کە بریتییە لە دوو وەیا زیاتر لە دووبڕگە، بڕگەیەکیان هێزی دیاری لەسەرەو بە گۆڕینی ئەو هێزە لەو بڕگەیەوە بۆ بڕگەیەکی تری ئەو وشەیە ئەبێتە هۆی گۆڕینی واتای ئەو وشەیە وەیا ئەبێتە هۆی گۆڕینی ئەو وشەیە لە ڕووی ڕێزمانەوە)[٤٥]، کێش و قافیە ئاوازی دەرەوەی دەق پێك دەهێنن و (نەغمەی دەنگەکان و لێکدان و پێکەوە گونجاندنیان و پاش و پێش خستنی وشەو بەکارهێنانی هەندێ لەو ئامرازە زمانییەکان، بە جۆرێکی ئەوتۆ، کە زۆر جار لە کێشەکان کاریگەرتر ئەبێ)[٤٦]، کە ئاوازی ناوەوەی دەق پێك دەهێنن، واتە ئەو (دۆخە ئیقاعییە، کە جەوهەری شیعرەکەی دەست

نیشان کردوە، وای لە (زمان)ی دەقەکە کردوە زمانێکی کورت کراوە بێ، زمانێك بێت بە کەمترین وشە لە ڕێی دووبارە بوونەوە، بنیادە جیاجیاکانی دەقەکە بخولقێنێ[٤٧]،

کەرت کردنی شیعری "پایز" بۆ بڕگەو بەرامبەر هەر بڕگەیەك لەناو دەستە (پێ) یەکدا ژمارەیەکی دراوەتێ، هێمای (A) بۆ دەستە پێ و ()X بۆ سترێس(٤٨) لەسەر بڕگەکان دانراوە.

ژمارەی سترێس و دەستە (پێ) لە تەوەری یەکەمدا.

A X X X A X X
د ١(١ ٢ ٣ ٤)، (١ ٢ ٣ ٤) — ٤+٤ (دەستە پێ)

A X X A X X
(١ ٢ ٣ ٤)، (١ ٢ ٣ ٤) — ٤+٤ (دەستە پێ)

A X X A X x
د٢: (١ ٢ ٣ ٤)، (١ ٢ ٣ ٤) — ٤+٤ (دەستە پێ)

A X X X A X X
(١ ٢ ٣ ٤)، (١ ٢ ٣ ٤) — ٤+٤ (دەستە پێ)

A X X X A X X
د٣: (١ ٢)، (١ ٢ ٣ ٤ ٥ ٦) — ٢+٦ (دەستە پێ)

A X X A X X
(١ ٢ ٣ ٤)، (١ ٢ ٣ ٤) — ٤+٤ (دەستە پێ)

AX X AX X
نیوەدێڕ (١ ٢ ٣ ٤)، (١ ٢ ٣ ٤) ٤+٤ (دەستەپێ)

ژمارەی سترێس و دەستە پێ لە تەوەری دووەمدا

AX X X AX X
د١: (١ ٢ ٣ ٤)، (١ ٢ ٣ ٤) ٤+٤ (دەستە پێ)

AX X X AXXXX
(١ ٢ ٣ ٤)، (١ ٢ ٣ ٤) ٤+٤ (دەستە پێ)

AX X X AX X
د٢: (١ ٢ ٣ ٤ ٥ ٦)، (١ ٢) ٦+٢ (دەستە پێ)

AX X XXX
(١ ٢ ٣ ٤ ٥ ٦)، (١ ٢) ٦+٢ (دەستە پێ)

AX AXXX
د٣: (١ ٢ ٣ ٤ ٥ ٦)، (١ ٢) ٦+٢ (دەستە پێ)

AX X X AX X
(١ ٢ ٣ ٤)، (١ ٢ ٣ ٤) ٤+٤ (دەستە پێ)

AX XAX X
(١ ٢ ٣ ٤)، (١ ٢ ٣ ٤) ٤+٤ (دەستە پێ)

ژمارەی "سترێس"ی دێڕەکان لە تەوەری یەکەم و دووەم دا.

ت:

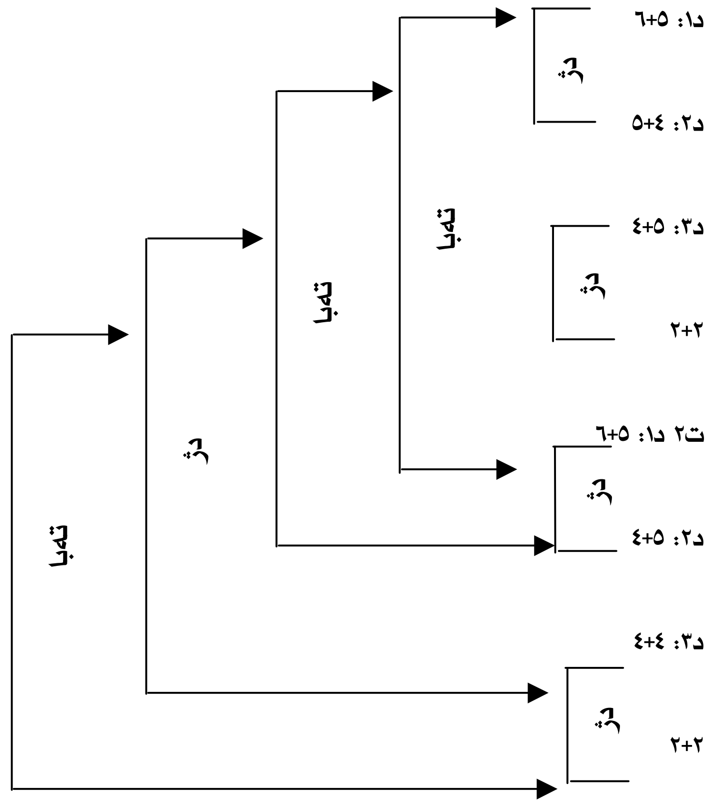

"ستڕێس" لە نێوان دێڕەکانی تەوەی یەکەم و بەرامبەر دێڕەکانی تەوەری دوەم بەم جۆرەی خوارەوەیە:

١-هەموو نیوە دێڕەکانی دەق لە تەوەری یەکەم و دووەم = دژ

٢-نیوە دێڕی تەوەری یەکەم و دوەم = تەبا

٣-لەسەر ئاستی گشتی دەق، د١ لە ت١ لەگەڵ د١ لە ت٢ = تەبا

٤-لەسەر ئاستی گشتی دەق، د٢ لە ت١ لەگەڵ د٢ لە ت٢= تەبا

٥-لەسەر ئاستی گشتی دەق، د٣ لە ت١ لەگەڵ د٣ لە ت٢= دژ

وێنەو دەقی "نێرگس"ی دیلان

A أ نێرگس -پەپوولە- مرۆڤ

a-1

١-کاتێ کۆپکە

٢-کاتێ چرۆ

٣-یا ئەرخەوان

a-2

١-با

٢-چرۆ

٣-گۆپکەی دار (دێن و ئەڕۆن) (لاشەی لە ناوچوونیان ئەشۆن)

a3

١-دووپیری ساڵ خوردە

٢-دووریشی سپی سەر گۆنا زەرد "ڕابردوویان"

"ئەهێنن و بە بای ئەدەن"

B

١-هەور "ئەگرمێنێ، ئەهاژێنێ، ئەوەرێنێ"

٢-هەتاو

a4

١-ئەو نێرگسی ئاواتی کورد

٢-چاوەڕێی، پەپوولەی "جووڵەی" پەیام بێنێ

٣-دڵی ئەم کورد، ئازایە ڕاچڵەکێنێ.

نێرگس [٤٩]

١-ئەی پرچ پەڕەی سپی و نەرم	١
٢-ڕوومەت بلوور	٢
٣-چاو... سەرچاوەی مەستی و شەرم	١
٤-بریسکەی دێ	٣
٥-وەك کۆمەڵە ئاڵتونێکی	٤
٦-زاخاو دراو	٥
٧-دەمی زەردت	٦
٨-ئەڕوانێتە بریقەی بەرد	٧
٩-لە قەد پاڵ و گردۆڵکەو هەرد...!	٧
١٠-تۆ پرسیارت لە بای وەشتە	٨
١١-کاتێ گۆپکە	٨
١٢-لێوی گرژی ئەبزوێنێ	٣
١٣-کاتێ چرۆ	٩
١٤-چاوی نووستووی ئەتروکێنێ	٣
١٥-یا ئەرخەوان	١٠
١٦-خونچە لێوی ئەنەخشێنێ...	٣
١٧-تۆ پرسیارت لە بای وەشتە	١
١٨-کەی ئەفڕێ	٢
١٩-پەپوولەی وێڵی ئەو دەشتە..!	١
٢٠-کەی ئەگاتە	١
٢١-بەهەشتی مێرگ...؟!	٣

٢٢-وەڵام نىیە ١
٢٣-هەرچی هەیە ١
٢٤-وەك تەمەنی گوڵاڵەی سوور ٤
٢٥-تیژدێت گورج تێئەپەڕێ...! ٢
٢٦-یا وەك ٥
٢٧-بە فرێکی ساڵ درەنگ ٣
٢٨-کە بباریٚ ٢
٢٩-چۆن ناگاتە دەم ئێواریٚ ٢
٣٠-ئا بەو جۆرە ١
٣١-با، چرۆ، لەگەڵ گۆپکەی دار ٤
٣٢-دێن و ئەڕۆن ٦
٣٣-بە فرمێسکی ئاورنگی شەو ٧
٣٤-لاشەی لەناو چوونیان ئەشۆن...! ٦
٣٥-ئەی سۆراخی پەپوولە وێڵ ١
٣٦-وەڵام نىیە...! ٢
٣٧-ناچار ڕوو ئەکەنە یەکتر ٣
٣٨-ئەی پرچ سپی و چاو پڕ لە شەوم ٤
٣٩-دەم هەر وەکو گەنجینەی زێڕ ٣
٤٠-بەدەم شنەی شەماڵەوە ٢
٤١-تا... ئاژەڵ دێتە ماڵەوە ٢
٤٢-مل بۆ یەکتر ئەلەقێنن ٥
٤٣-وەکو دوو پیری ساڵ خوردە ٢
٤٤-دوو ڕیشی سپی سەرگۆنا زەرد...! ٦

٤٥-چۆن ڕاز بۆ یەکتر گەرم ئەکەن	٥
٤٦-ڕابردووییان	٥
٤٧-ئەهێنن و بەبای ئەدەن	٥
٤٨-ئا... بەو ڕەنگە	٢
٤٩-گوێ بۆ یەکتر ڕایەڵ ئەکەن	٥
٥٠-تا زەردە سەرکێوان ئەبەن...!	٥
٥١-کەچی بەڵام	٧
٥٢-یا سۆراخی پەپوولەی وێڵ	١
٥٣-ناگاتە گوێچکەی بەق و چێڵ...!	١
٥٤-لەپڕ هەوری ئەگرمێنێ	١
٥٥-چەخماخەی سوور	٢
٥٦-دڵی چیا ئەهاژێنێ	١
٥٧-تاوی لێزمەی بارانی خوڕ	٢
٥٨-پەڕەی نەرمت ئەوەرێنێ	١
٥٩-چی ناو ئەنێی	٥
٦٠-هێرش... گریان	٣
٦١-هەتاو	٤
٦٢-زەڕکەفتی پرشنگی	٥
٦٣-ئەنیشێتە سەر ڕووی زەوی	٥
٦٤-باڵندە دێتە جم و جۆڵ	٦
٦٥-ئەچرکێنن لەگەڵ نزار	٢
٦٦-ئەکەونە جۆش و کەف و کۆڵ...!	٦
٦٧-ئەو نێرگسی ئاواتی کورد	١

٦٨-چاوەڕێی "پەپوولەی" "جوولەی"	٢
٦٩-پەیام بێنێ؟	٣
٧٠-دڵی ئەم کوردە ئازایە ڕاچڵەکێنێ...!	٣
٧١-ئەوەندەت زانی	٢
٧٢-سامانی سەرفرازی	٢
٧٣-هەوری دڕی	٢
٧٤-بەبای هێزی تێکۆشان	٤
٧٥-سایەقەی ئازادی کڕی	٢

وێنەو دەقی "نێرگس"ی دیلان

"دەق"ی نێرگس بە گشتی یەکەیەکی یەکگرتوو و دۆخێکی بە یەکدا چووی خودە، کۆمەڵێك کێشەی لە خۆگرتوە، ناوەوەی خود جۆرێکە لە بەرەنگاری بەرامبەر ئاوات و گرفتەکانی، لە پێناو چارەسەرکردنیان بە چەند قۆناغێکدا تێپەڕیوە، بەشێکە لە هێماو تۆڕێکە لە پێوەندیەکانی ناوەوەی دەق، بە هۆی سیستەمی هێماوە (دەق لە چەند سیاقێکی جیاوازدا دەرئەکەوێ)[٥٠].

لەبەر ئەوە ئەبێتە هۆی تێکەڵکردنی هەدوو ئاستی (ڕاستەقینەو هێما)[٥١]، کە مەودایەکی قوڵتری ئەداتێ و تێژێکی تایبەتی ئەداتە وێنەو سروشتی دووانەیی و لایەنی زانست وەرئەگرێت و وەك پەیماننامەیەکی زەمانەوانی پەیوەست ئەبێت بە مێژوو و ژینگەو ڕەنگدانەوەی بیر، کەرتەکانی دەق وەك بوارێکی دەلالی لە (کۆمەڵێك پێوەندی پێکهاتوون)[٥٢]، کە (بنیاتی دەق، دەلالەت دەست نیشان ئەکات)[٥٣]، واتە دەق لە میانەی پێوەندی ڕەگەزەکانەوە. دەبێتە خاوەنی دەلالەت و جۆرەها دیاردە، چونکە تێڕوانینەکانی شاعیر لەسەر ئاستی ڕووکەشی دیاردەکاندا نییەو لەو ئەنجامەوە هاتوون کە پشتی بەستوە بە بنیاتێکی ڕۆشنبیری، بۆیە زماناسی بە ناوبانگ "فردنیان دی سوسیر"، ئەو ڕاستییەی ئاشکراکرد، (کە لە نێوان وشەو مانادا، هیچ پێوەندیەکی ناچاری نییە، بەڵکو شێوەیەك لە ڕێکەتن، ئەو پێوەندییە دروست ئەکات)[٥٤].

دەق لە پێنج کەرت پێکهاتوە، کەرتی یەکەم لە (١-١٦)ی دەقەو کۆمەڵێك هێماو ڕەگەزی جیاوازی هەیە، کە لە هێماکانی (نێرگس، گۆپکە، چرۆ، ئەرخەوان، درووست بوەو ئاماژەکانیان لەسەر ئاستی دەق بۆ وەرزی نوێ دەست پێکردنی ژیانە، لەسەر ئاستی ناوەوەی دەقیش کۆمەڵێك کێشەی جۆراوجۆر کەلێلی و تەمومژ بالی بەسەردا کێشاون لە ئاست پێشنیازەکانیدا،

کەرتی دووەمی دەقیش لە (١٧، ٣٤)ی دەق پێکهاتووەو بۆ جاری دوەم دەق پرسیارەکانی ئاڕاستە ئەکاتەوە، دەربارەی (با، چرۆ، گۆپکەی دار، کە وەك گوڵاڵەی سوورو بەفری ساڵ درەنگ تەمەن کورتن، ڕەگەزەکانی دەق لە ماوەیەکی کورتدا (لاشەی لەناوچوونیان ئەشۆن)، یان بۆ چ ئەبێ ئەو گوڵانەی کە بەرهەمی بیروباوەڕن تەمەنیان کورت بێ لە ئاست هێزێکی چەوسێنەری مرۆڤدا نەگەنە ئامانج،

کەرتی سێیەمیش کە (٣٥-٥٣)ی دەقەو لەگەڵ دووبارە بوونەوەی ڕەگەزەکانی کەرتی یەکەم و دووەمی دەقە، کە لە وێنەکانی، "ئەی سۆراخی پەپوولەی وێڵو" "ئەی پرچ سپی و چاوپڕ لە شەرم"دا دەرئەکەوێو کەسێتی تەواوی پێداون کەرتەکەش جۆرێك لە ماتەمینی باڵی بەسەریا کێشاوە، کە وەك "دوو پیری ساڵ خوردە" ڕابردوویان ئەگێڕنەوەو ئەوەندە ژیانیان تاڵە دەنگیان ناگاتە ئاژەڵیش نەك مرۆڤ،

کەرتی چواری دەقیش کە لە (٥٤-٦٦)ی دەق پێکهاتووەو لە دوو ڕەگەزی هاودەمی "هەورو هەتاو" کە لە وێنەکانی (لە پڕ هەور ئەگرمێنێ)و (هەتاو... زەرگەفتی پرشنگی ئەنیشێتە سەر ڕووی زەوی) دەلالەت لە ژیان ئەکەن و لە دووانەی دژ بە یەکی مردن- ژیاندا کۆتایی دەق سەرکەوتنی

خۆی ڕادەگەیەنێ بە دەلالەتی وێنەکانی (باڵنە دێتە جم و جووڵ، ئەچریکێنن لەگەڵ نزار، ئەکەونە جۆش و کەف و کوڵ)

کەرتی پێنجەمیش لە (٦٧-٧٥)ی دەقەو بە دووبارەکردنەوەی دووبنیاتی سەرەکی نێرگس و پەپوولە لەوێنەکانی "ئەو نێرگسی ئاواتی کورد" و "چاوەڕێی" پەپوولەی" "جووڵەی"... پەیام بێنێ بە دەلالەتی دڵنیابوونی هەردوو ڕەگەز لە یەکەیەکی یەکگرتووی دەقدا، هێماکان لە کەرتی پێنجەمدا دەتەقنەوەو بە ڕووی سیستەمی زۆرداردا و تەمومژ و لێڵی لە هەردوو نەسەقی سەرەکی "نێرگس و پەپوولە"دا ئەڕەوێتەوەو لە ئەنجامێکی کوتوپڕدا ئازادی و ژیان بەرجەستە ئەبێ بەرامبەر هێزی زۆرداری مرۆڤ.

بەگشتی دەقی نێرگس بە سێ بنیاتدا تێپەڕیوە، کە هەریەکەیان سیمایەکی تایبەتی لە خۆ گرتووەو بە شێوەیەکی ئۆرگانیزمی پەیوەستن بە یەکەوە، بنیاتی یەکەم بنیاتی لێکچوونەو پەپوولەو نێرگس بەرامبەر هاودەمەکانی، بنیاتی دووەم بنیاتی دابڕانە، کە (با- چرۆ- گۆپکەی دار) لە ساتە وەختی خۆیاندا "لاشەی لەناوچوونیان ئەشۆن" بنیاتی سێیەم بنیاتی بەرجەستەبوونە، لە نەسەقی هەتاو-دا نێرگس و پەپوولەو هەور بەرجەستەئەبن و "دڵی ئەم کوردە ئازایە ڕادەچڵەکێ"و "بە بای هێزی تێکۆشان" "سایەقەی ئازادی کڕی" لە ئەنجامدا بەرجەستە بون ڕادەگەیەنێ و وێنەکان خۆیان ئەو نهێنییە ئەدرکێنن هەروەك چۆن "باسترناك"ی شاعیر ئەڵێ (مرۆڤ خۆی بێ دەنگە و خودی وێنە قسە ئەکات)(٥٥).

کەرتی یەك لە دەقی "نێرگس"دا لە (١-١٦)ی دەق پێکهاتووە ڕەگەزەکانی کەرت، وێنە بێنراوەکانی کردەی سروشتن و بنیاتی وێنەکانی لێ سازداوەو

سیمای جیاوازیان وەرگرتووە، پرۆسەیەکە لە داهێنان و کرداری نوێ لە دوو تویێی کارە ئەدەبی یەکـەدا، چونکە (شـیعر جیـهانێکی ئەدەبی‌یـەو بوونێکی جیـاوازی نییـە)[٥٦]، لەگـەڵ ژینگـە و دەوروبـەردا، پـەیوەندی نێـوان ڕەگەزەکانی ناوەوەی بە هایەکی گرنگیان هەیە، بەڵام لەسەر ئاستی دەقیـش دۆخێکە کاردانەوەی ژیانی تیایە و وێنەکانیش بەرجەستەی ئەو دۆخەن.

لـە ئاسـت زمـانی شـیعریش داو لـە میانـەی "پـرچ و ڕوومـەت و چـاو"دا کەسـێتی پـێ بەخشـیون و بـە هـۆی ئـامرازی "وەك"ەوە چوواندوونـی بـە "کۆمەڵە ئاڵتونێکی زاخاو دراو کە ئەڕوانێتە بریقەی بەرد" بنیاتی وێنـەی دووەمیـش لەسـەر ئاسـتێکی هونـەری بـە ئـاڵوگۆڕکردنی ئـەرکی وشـەی "ڕوانین"ی داوە بەدەم، کـە لـە بنچینـەدا ئەگەڕێتـەوە بـۆ "چـاو" هـەروەها هێماکانی "گۆپکە، چرۆ، ئەرخەوان" لە وێنەکانی "لێوی گـرژی ئـەبزوێنێ، چاوی نووستووی ئـەتروکێنێ، خونچەی لێوی ئەنەخشـێنێ" کـە لەسـەر ئاستی "ئامادەبوونی دەق، وێنەکانی گۆپکەو چرۆو ئەرخەوان کاتی ژیانیانە لە وەرزی نوێدا، بەڵام دەلالەتەکانی ناوەوەی دەق لـە مـەدلولێك زیـاتر مانـا بەخشـەو پێوەنـدی نێـوان ڕەگەزەکان ئاسۆیەکی تـر ئەداتـە دەق، چونکـە جۆرێك لە ژیان پیشان ئەدەن لە دووانەی دژەکانی "ژیان-مردن" یان کۆن و نوێدا، کە دەلالەتی بیرێکە و خود پەیوەستە پێوەی، کاتێ ڕوو ئەکاتە "بـای وەشـت" لـە شـێوەی پرسـیاردا وشـەی "کاتـێ" زەق ئەبێتـەوەو ئاسـتێکی بـەرچاوی هەیـەو فرمانەکانیشـی "ئـەبزوێنێ، ئـەتروکێنێ، ئەنەخشـێنێ، حاڵەتی ڕانەبردوویان ڕاگەیاندووەو دەق بەیەکدا چوونێکی بە خۆوە دیـوەو چۆتـە واقیعـەوە، پرسـیارەکە ئەوەیـە ئایـا هـێزی سروشـتی هەیـە، کـە ئـەو کردارە نـوێ ژیـان بەخشانە بداتـە وێنـەکان، یـان لەسـەر ئاسـتی، بزربـوون، سیستەمێکی چەوسێنەری مرۆڤ هەیە کە دژی ژیان بێت و دەسەڵاتی بـاڵای

خۆی بەرجەستە بکات، دەق لە کەرتی یەکەمدا بە هیچ جۆرێك دان بەو دوو جۆرە دەسەڵاتەدا نانێ و پێ دەنێتە کەرتی دووەمی دەقەوەو حاڵەتێکی تری گۆڕان ئەخاتە ڕوو، ئاوازی کەرتیش لەسەر بنچینەی قافیە بەم شێوەیەی خوارەوەیە:

پیت	جار
م	٢ جار
ر	١ جار
ێ	٤جار
ی	١ جار
و	١ جار
ت	١ جار
د	٢ جار
ە	٢ جار
ۆ	١ جار
ن	١ جار

کەرتی دوو:

کەرتی دووەم لە دەقی نێرگس دا لە (١٧-٣٤)ی دەق پێکهاتووە، مانای شۆڕبوونەوەی خودە بۆ ناوەوەی دەق و لەگەڵ واقیع و ژینگەدا ئاوێتە بوون، ئەیەوێت پرۆسەی ئەزموونە شیعرییەکەی پیادە بکات، بە نەسەقێکی تازەو تەبا لەگەڵ ڕەگەزەکانی پێش خۆی هاو دەمی ڕادەگەیەنێ، دەلالەت لە شیکردنەوەی دەمامکەکانێتی و چەمکی مردن و دابڕان و شکستە دەخاتە پاڵیان، بە سۆنگەی ئەوەی پرسیارەکانی لە، بای وەشتەو گۆڕانی ئەو چەمکە بەدی دەکرێت لە وێنەکانی "کەی ئەفڕێ" و "پەپوولە وێڵی ئەو دەشتە" چونکە خود لەم نەسەقەدا جەستەکانی هاوتا کردوون و بە ئامرازی لێکچوونی" وەك، پەیوەستی کردوون، بە وێنەی، تەمەنی گوڵاڵەی سوور، تیژ دێت و گورج تێئەپەڕێ...!" یان "بەفرێکی ساڵ درەنگ" کە بباریێ، چۆن ناگاتە دەم ئێواریێ" ناخی خود کەوتۆتە ناو تۆڕێك لە پێوەندیەکانی بێ ئاکامی و ژیان لە بەردەم دەسەڵات و هێزی چەوسێنەری مرۆڤدا دەرگاکانی لەسەر داخراوە، چونکە وێنەکانی

"کەی ئەگاتە بە هەشتی مێرگ...!

"وەڵام نییە" دەلالەت لە دایکبوونی مەرگ دەکات و دوا ترۆپکی ژینەو سڕینەوەی ئاساری بوون و چرکە ساتی خۆشییە، بەوەی کە خود ئاماژەی بۆ کردووەو وێنەی "هەرچی هەیە" "بوون- ئازادی- ژیان" دەچنە خانەی مەرگەوەو لە پلەی سفر-دان چونکە جەمسەرەکانی "با- چرۆ- گۆپکەی دار" حاڵەتی گرژی و هەڵچوونی خۆیان نمایش ئەکەن، وێنەی "دێن و ئەڕۆن، پیشان ئەدەن و هاوسەنگی و بوونی خۆیان لە دەست ئەدەن و لە وێنەیەکی بەرجەستەدا" بە فرمێسکی ئاورنگی شەو" "لاشەی لە ناوچوونیان ئەشۆن"

بەڵام بە هۆی دوو تویی پیوەندییەکانی دەقەوە پرسیارەکانی خود چرتر ئەبێ و بەرامبەر ئەو سیستەمە چەوسینەرەی مرۆڤ و تووشی تیرامان و لی وردبوونەوە دەبیت و جاریکی تر لە پانتایی دەقدا پەنا دەباتەوە بەر پەپوولەی ویڵ" و "نیرگس" کە جۆریك لە هەلسانەوە رادەگەیەنێ، بنیاتی لیکچوون بە پانتایی کەرتی یەکەم و دووەم و سییەمدا دریژ بۆتەوەو زۆری وینەکانی لە خۆ گرتووە، لە هەمان کاتیشدا بەشیك لە رەگەزەکانی تری بزر کردووە و تووشی دابران هاتووە، وەك لەم هیلکاریانەی خوارەوەدا هەردوو بنیاتەکە دەخەینە بەرچاو،

١-بنیاتی لیکچوون

أ-نیرگس ← پرچ پەرەی سپی و نەرم
← چاو... سەرچاوەی مەستی و شەرم
← وەك کۆمەلە ئالتونیکی زاخاو دراو

ب-پەپوولە ← وەك تەمەنی گوڵاڵەی سوور
← یا وەك بەفریکی ساڵ درەنگ

ج-نیرگس و پەپوولە ← وەکو دوو پیری ساڵ خوردە
← دووریشی سپی سەر گۆنا زەرد

کۆتایی برگەی دووەمیش لە دیرەکانی (٣٣-٣٤)دا رەگەزەکانی (بـا- چـرۆ- گۆپکەی دار) تووشی دابران هاتوون و لە دیری (٣٤)دا وینەی "لاشەی لە ناو چوونیان ئەشۆن" کـە دەلالـەت ە "ژیـان- مـردن" ئـەکات. کـە لـە خـوارەوەد پیشانی ئەدەن.

٢-بنیاتی دابران

ژیان	مردن
با چرۆ گۆپکەی دار	لاشەی لەناو چوونیان ئەشۆن

٣-بنیاتی ئاوازی کەرتی دووەمیش لە قافیەدا بەم جۆرەیە

پیت	جار
ە	٦جار
ێ	٤ جار
گ	٢ جار
ر	٢ جار
ك	١ جار
ن	٢ جار
و	١ جار

کەرتی سێیەم:

کەرتی سێیەم لە دەقی نێرگسدا لە (٣٥-٥٣)ی دەقی پێکهێناوە، وێنەکان بە گشتی خوێنەر تووشی تێرامان و لێ خوردبوونەوە ئەکەن، ڕووداو و بابەتە بینراو و هەستیەکانی دەق پەیوەستن بە بیری "خود" هاوکێشەیەکی بابەتی تەواوی لە وێنەکاندا دروست کردووە، دەق بە ڕێژەی کەرتی پێشووی لە ژیانێکی نوێ بوونەوەدایە، لە ئەنجامی وروژاندنی پرسیارەکانیدا جۆرێك لە سکاڵا و یادەوەری دەرئەبڕێ لە "بیر"دا نارەزاییە بەرامبەر ژیان و سۆراخیان ناگاتە کەس، بەڵام بە جەستە لە نێوان وێنەکانی "ئەی سۆراخی پەپوولەی وێڵ" و "نێرگس، پرچ سپی و چاو پڕ لە شەرم" دەلالەت لە هاودەمی ئەکەن، تابلۆکان چنینی وشەی هەستی بینراون و نواندنێکی هەلچوون و کرۆی "خود"ن، داچۆرانی بیرو ئاسۆیەتی و دەربڕی چەندان حالەتی چاوەڕوانین، هەروەك لە وێنەکانی "تا ئاژەڵ دێتە ماڵەوە"و مل بۆ یەکتر ئەلەقێنن "لە لێکچوونێکی سادەدا بە هۆی ئامرازەکانی: وەکو، وەك، "ئەو دوو پیری ساڵ خوردە، و، دووریشی سپی سەرگۆنا زەرد" ڕۆمانسیانە ڕوو ئەکەنە ڕابردوو و یادەوەریەکانی ژیانیان، خۆیان وەك جەستەیەك نیشان ئەدەن و نیگەرانن بەرامبەر ئێستاو "گوێ بۆ یەکتر ڕایەڵ ئەکەن" و "تازەردە سەرکێوان ئەبەن" بە دوادا چوونیان بۆ زەمەنێکی جیاوازەو هەلدانەوەی ئەو زەمەنەش چەندین دۆخ ئەوروژێنێ بۆ ئێستا و ئەبێتە هۆیەك بۆ پێشبڕکێی ژیان، بێگومان دەربڕی ئەو حالەتە نقوم بوونە، وەك لە وێنەکانی "پەپوولەی وێڵ"و نەگەیشتنی سۆراخە، بە گوێچکەی بەق و چیڵ" هەولدانە بۆ دەلالەتی نوێ و دژی بێ توانایی و مەرگە، دەق بنیاتێکی خودییەو لە ئەزموونی شاعیرەوە بەرجەستەبووە، لە تیروانینەکانی خۆی بۆ گەردوون و بوون، لە ئەنجامی

بە یەکدا چونیکی پتەوی شاعیرە، دەلالەت لە ئاگایی و رادەی هوشیاری شاعیر ئاشکرا دەکات وەك داهینەر و تازەگەر مامەلەی لەگەلدا ئەکری و دەق ئەچیتە خانەی زیندووەو پیوەندییە دژو تەباکان دەکەونە بەر لیکۆلینەوەی زانستی.

دووبارەکردنەوەی پیتەکانیش ئاوازی کەرتیان پیکهیناوە، هەروەك لەم خشتەی خوارەوەدا ئەیبینین، کە بە پلەی یەکەم پیتی "ن" و بە پلەی دووەم پیتی (ە)ی بزوین ئاوەزەکەیان ریکخستووە:

پیت	جار
ڵ	٣ جار
ە	٥ جار
ر	٢ جار
ن	٦ جار
م	١ جار
د	١ جار

کەرتی چوارەم:

کەرتی چوارەمی دەل لە (٥٤-٦٦)ی دەق پیکهاتوە، لە دوو نەسەقی بەهیزی سرووشت لە دووانەی "هەرو- هەتاو"دا کە لە دوو سیمای جیاوازدا یەکتر ئەبرن "هەور" بە هۆی جمووجۆلی فرمانەکانی رانەبردووی "ئەگرمینێ، ئەهاژینێ، ئەوەرینێ" جۆریك لە بزوتن و هەلچوون و گرژی تیایە، نمایشیك پیشان ئەدات چرکەساتی نا ئارامی لە سروشتدا، هەروەك لە وینەی "چەخماخەی سوور" رەهەندیکی نا ئارامەو دەست پیکردنی "کارە"

لەسەر هەردو دیوی دەق، دەردەکەوتن و دەست پیکردنی کاریشی لە وینەکانی "دلی چیا ئەهاژینێ" و "تاوی لیزمەی بارانی خور" ئاماژەیە بۆ نا ئارامی و هیرش کردنە بۆ سەر "نیرگسی و ژیانی، کە لە وینەی" پەرەی نەرمت ئەوەرینێ"دا ئەو تەلیسمە ئەشکینێ، دەستەواژەکان ئەو نائارامییە بەرجەستە ئەکەن، هیرش کردنە بۆ سەر بوونەوەرەکانی سروشت، بە دەلالەتی گشتی "دەق"یش بە هەمان شت هیرش کردنە بۆ سەر ژیانی مرۆڤ و ئەو سیستەمە چەوسینەرەی کە "خود"ی تیکەوتووە کەرتەکە لە دووانەی نەسەقی "هەور- هەتاو"دا جۆرێك لە هاوتایی لە خۆگرتووەو چارەسەری ئەو دۆخەش لە نەسەقی "هەتاو"دا ڕاگەیەنراوە، کە سیمای ڕووناکی و ژیانی تیایە و ترس و دڵەڕاوکێی ڕەواندۆتەوە، بە سۆنگەی ئەوەی "کاتێ زەرکەفتی تیشکی" و "ئەنیشێتە سەر ڕووی زەوی" جیهانێکی سەربەخۆی ئازاد لە ئامێزی ژیان دا بەرجەستە ئەبێ لە دژی سیمای زاڵ و سیستەمێکی ئاسوودەو ئارام بۆ ژیان پێك دێت بە دەلالەتی ئەوەی لە وێنەکانی "باڵندە دێتە جموجووڵ"و "ئەچریکێنن لەگەڵ نزار"و "ئەکەونە جۆش و کەف و کوڵ".

دەق بە گشتی "خود"ی تێپەڕاندووەو پەیوەست بوونی خۆی بە ئەزموونی گەلەکەیەوە ڕاگەیاندووە هەروەك لە ئەنجامی وێنەی "ئەکەونە جۆش و کەف و کوڵ" بەرجەستەیی ژیانەو بەرەو کیانی سەربەخۆ هەنگاوی ناوە هەروەك لە کەرتی پێنجەمی دەقدا بەدی دەکرێت، بنیاتی ئاوازی کەرتیش بە دووبارەبوونەوە پیتی "ێ" لە فرمانەکانی "ئەگرمێنێ، ئەهاژێنێ، ئەوەرێنێ" هەروەها پیتەکانی (ر، ی) لەسەر ئاستی گشتی کەرت بە پلەی یەکەم ئاوازی کەرتەکەیان پێکهێناوە، وەك لەم خشتەیەی خوارەوەدا ئەبینرێ.

پیت	جار
ێ	٣ جار
ر	٣ جار
ی	٣ جار
و	١ جار
ڵ	٢ جار

کەرتی پێنجەم لە دەقی "نێرگس"دا لە (٦٧-٧٥)ی دەقی پێکهێناوە، دەق بە گشتی لەگەڵ هەردوو نەسەقی "نێرگس و پەپوولە"دا مامەڵەی کردووە، هەڵچوون و داچوونی بە خۆوە دیوە بە پێوەندی و بەشداربوونی ڕەگەزی تری دەق، بە هۆی شەڕو کێشە و ململانێکانی نێوان بەشێکیان چوونە خانەی دابڕانەوە لە کارە ئەدەبییەکەدا، شێوازی دەربڕینی دەق سەرکەوتووانە جووڵەو بزوتنی پێداوە تا بە های دەق لە نێوان بەربەرەکانیەکاندا ببێتە ڕاستەقینە، هەردوو نەسەقی "هەور- هەتاو" تەوەرێکی شازەو گرانایی دەقی کەوتۆتە سەرو جووڵەیەکی کوتوپڕی بەو سەرکەوتنەداوە لە ئەنجامی هاتنی دووانەی (هەور- هەتاو) لە پانتایی نەسەقی هەردوو "نێرگس و وپەپوولە"دا، چونکە کۆتایی دەق بە ڕاشکاوی واتاکانی دەرخستووەو واتای نێوان "دال و مەدلول" لە ڕووی شیعرییەوە کورت بۆتەوە، بۆیە وێنەکانی "ئەو نێرگسی ئاواتی کود"و "چاوەڕێی پەپوولەی "جووڵەی" پەیام بێنێ" بەرجەستەی ئەو ڕاشکاویە ئەکەن و

چرکەی لە دایکبوونی دەلالەتەکانە، هەوڵ و کۆششە بۆ بەرجەستەیی "ئازادی- ژیان" لە جەستەی - کورداو گێڕانەوەی مێژوو جارێکیتر "دڵی ئەم کوردە ئازایە ڕاچڵەکێنێ..." ئەویش بە دووبارەبوونەوەی نەسەقی "هەور" بە شکستی و نەك شێوە زاڵی پێشووی بەسەر سروشت و مرۆڤی کوردا بە واتا مەدلولییەکەی چونکە لە وێنەیەکی بەرجەستەییدا و لە دوو توێی پێوەندیدا چییەتی وێنەکەی لەسەر زەمینەی واقیع پراکتیزە ئەکات لە ساتەوەختی "ئەوەندەت زانی" ساماڵی سەرفرازی" "هەوری دڕی" بەرەوکیان و جیهانێکی نوێی "ژیان- ئازادی، دژی چەوسانەوە ئەبات و ئەو بۆشاییە پڕ ئەکاتەوە، دوا وێنەی دەق "بەبای هێزی تێکۆشان" و "سایەقەی ئازادی کڕی" بەسەرکەوتن و خواستی ڕەهای دەق دەسازێنێ و لە شێوەیەکی ئۆرگانیزمیدا لە بنیاتی وێنە گشتییەکەدا خواستەکانی لەم هێڵکارییەی خوارەوەدا بەرجەستە ئەکات.

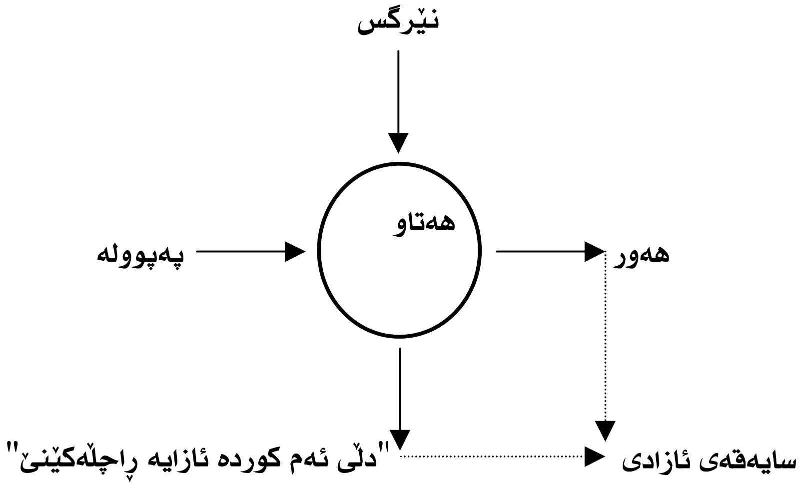

بنیاتی ئاوازی کەرتی پێنجەمیش بە دووبارە بوونەوەی پیتی (ی) بە پلەی یەکەم کە ئاوازی کەرتی کەوتۆتە سەر وەك لەم خشتەیەدا ئەبینرێ:

پیت	جار
د	١ جار
ی	٥ جار
ێ	٢ جار
ن	١ جار

وێنەو دەقی "لەدایك بوونی ئینسانێك"(٥٧)

١-شەو

٢-تریفەی مانگ

٣-loورەی تیژ

٤-هاژەی ئاو

٥-خوڕەی چەم

٦-دێی بی دەنگ

٧-لە دۆڵێکی کپی متدا

٨-لانکەی برسی ڕووت

٩-پێستی بەسەر ئێسکدا لکاو

١٠-شیتاڵی چلکن

١١-دەستی پۆخڵ

١٢-پێی کرێشاوی

١٣-پشتی بەدار جەزرە بەدراو

١٤-چاوی فرمێسکاوی

١٥-دێی بێ دەنگ

١٦-گۆزەی بەتاڵ

١٧-خەپلەی کەڕواوی

١٨-زنجێکی تاریك

١٩-دەنگێکی تازە

٢٠-گیانێکی تازە دێتە ژیانەوە

٢١-بانگێکی تازە ئەدات لە پەردەی بوون

٢٢-منالێك وابێ مامان لە ژنە جوتیارێك بوو

٢٣-چاوی سەرسام سەرنجی ئەو پارچە گۆشتەی ئەدەن

٢٤-چۆن ئەژی؟

٢٥-چۆن ئەمرێ؟

٢٦-بە کۆتەوە یان ئازاد؟

٢٧-هەر وەك ئەمان یان باشتر؟

٢٨-خۆیان نازانن

٢٩-من ئەزانم

٣٠-بێ گومان بە ئازادی ئەژی

٣١-تریفەی مانگ

٣٢-ژیانی تازە

وێنەو دەقی "لەدایك بوونی ئینسانێك"

دەقــی "لــەدایکبوونی ئینســانێك"ی "کامــەران" دەقێکــی یــەکگرتوو و یەکەیەکی سەربەخۆو بەیەکداچووە، تۆڕێکە لە پێوەندییەکان، دەقەکە دوو جووڵەی لە خۆ گرتووەو بنیاتێکی سەرەکیان هەیەو لەسەر دوو بنچینەی جیاواز یەکتریان تەواو کردووەو وێنەکان سیمای واقیع سەرچاوەی بیروبۆچوونن، بەم جۆرەش دەق لای لیڤی شتراوس (بنیاتێکی خودی جۆری خۆیەتی‌و لەسەر ئاستەکانی زمانی چنراوە)[٥٨]، "کامەران"یش بەهۆی ئەو بنیاتە زمانییەوە وشەکان بوونە هێزێکی دەلالی و لەبەردەم ئەزموونێکی چارەنووسسازی مرۆڤدایە، لە ڕێگەی تیشکە جۆربەجۆرەکانی دەقەوە ئەمانخاتە بەردەم ئەو ئەزموونە مرۆڤایەتییە بۆ ئەوەی لە ڕێگەی پەیوەست بوونی مرۆڤ بە سروشتەوە بگاتە ڕاستیەکانی ژیان و زەمینە بۆ ئازادی بڕەخسێنێ دەق بەسەر دوو جوڵەی سەرەکیدا دابەش بوە، کە جوڵەی یەکەمی دەق بە وێنەکانی "شەو" "تریفەی مانگ" "لوورەی تیژ" "هاژەی ئاو" "خوڕەی چەم" دەست پێ ئەکاو بە وێنەکانی "دەی بێ دەنگ" "گۆزەی بەتاڵ" "خەپلەی کەڕواوی"، کۆتایی دێت. لە سێ بنیاتی کورت پێکهاتووە یەکەمیان بنیاتێکی وەسفییەو لە ڕێگەی پێکهاتەیەکی زمانی سادەوە لەسەر نهێنییەکانی سروشت ئەدوێ، دووەمیان بنیاتیکە کە ئامادەبوونیکی وینەییەو بابەتەکانی لە ریگەی هەستەوەرەکانەوە وەرگیراون و بوونە سەرچاوەی دەلالەت، سییەمیان، لە رووی هونەرییەوە بنیاتیکی

بازنەییە و بە وێنەکانی "دێی بێ دەنگ"... کۆتایشی بە "دێی بێ دەنـگ" "گۆزەی بەتاڵ" "خەپلەی کەرواوی"یە.

جوولەی دووەمی دەقیش، جولەیەکی دیالیکتیکییەو بنچینـەی "بـوون" و "ژیان" دەقەکەی لە ئـامێز گرتـووەو بەسـەردوو دیـاردەی جیـاوازدا بـەش بـووە، یەکـەمیان، "دیـاردەی دژەکان" کە لـە سـەر ئاسـتی واژە و نـاوەرۆك وێنـەکانی پێکهێناوە دووەمیـان دیـاردەی "فرمـان" کـە ڕووداوەکـانی دەق و ڕاستییەکانی دەقیان لە زمانێکی شیعریدا ڕەخساندووە، لە ئـەنجامی دیـاردە دژەکـــانی واژەو ناوەڕۆکـــەوە هـــاتوون، ئەنجامەکەشـــی وێنەیـــەکی چارەنووسسـازی "منـالیك وابـێ مامـان لـە ژنـــە جوتیـاریك بـوو" کـە بەرجەستەبوونی ئازادی و ژیانی تازە ڕادەگەیەنێ.

جولەی یەکەم:

کـاتی سـەرنجی وێنـەکای دەق ئـەدەین کەسـیماو شـەقلی واقعیـان پێـوە دیـارەو بەرئـەنجامی "بەرکـەوتن وبیسـتن و بینـین"ی شـتەکانن و بوونەتـە سـەرچاوەی بـیروبۆچوون و تیۆرەکـان بۆیـە وێنـەکان ڕاسـتی دیاردەکـانی کۆمــەڵ و سروشــت ئەگەیــەنن و ئەندیشــەش ئــەو دۆخــە ئـــەچنێ و پێکهاتەیەکی هونەری بەپێی بۆچوونە هاوکێشەکانی زەینـی ڕێـك دەخـات و ئەوە ڕوون ئەبیتەوە کە "هونەر ئاوێنەی ڕاستییەکانە"[٥٩] چونکە پرۆسەی ئاوێتەی بوونی دیاردەکانە، کە هونەر جیهانی دەرەوە بە شێوەیەکی بابـەتی لـە خـۆ ئـەگرێ و "شـاعیر"یـش بــەهۆی "بـیر"ەوە ئــەو پەیوەندیانــە ئەدۆزیتەوە لە نێوان سروشتی شتەکانی دەرەوە و نـاوەوەی دەق، وێنـەکانی "دەق"ی "لەدایك بووی ئینسانێك" لەسەر بنچینەی خود- سروشت بنیـات نراوەو دەقێکی ڕۆمانسیەو دۆخێکە لە ڕێگەی وێنەکانەوە تێکـەڵ بـە ژیـانی

رۆژانـە بـووەو لـە دوو تویـی پیوەندییەکانـەوە بەرجەسـتە ئـەبێ و جولـەی یەکەم بەسەر سێ بنیاتی کورتدا بەش بووە.

بنیـاتی یەکـەم لـە ریگـەی وەسـفیکی سـادەوە کـە دەربـری سروشـتە و دۆخیکە تایبەتە بە بەکار هینانی ویچنەکان بە مەبەستی گەیاندنی "بیر" بە خوینەران و خـودی زمـانیش بوونیـك یـان جەسـتەیەك بـۆ "بیر" پیـك ئەهینێ، لە وینەکانی وەك

تریفەی مانگ
لوورەی تیژ
خورەی چەم
دێی بێ دەنگ
لە دۆلیکی کپی متدا...

بنیـاتی دووەمـی جولـەی یەکـەم، شـاعیر بـە هـۆی وشـە جـۆر بـەجۆرە هەسـتیەکانەوە پیوەندیـەکی تـری تـازە پیـك ئـەهینێ و ە دەلالـەتیکی بـە هـیزەوە جۆریـك لـە پـەردەی "ژیـان" دەرئـەخاو لـە ئـامیزی سروشـت تـێ ئەپـەرێ و وشـەکان نهینییـەکانی ژیـان ئـەدرکینن و دەلالـەت لـە داچۆرانـی هیوا ئەکەن، کـە لـە راسـتیدا دەیانـەویت ببنـە نواندنیـك بـۆ بـۆ چوونیکی زەینی و بەهای خۆیان هەبیت چونکە (هەموو واژەیەکی هەستی بەهادارە و هۆیەکە بۆ چالاك بوونی هەستەوەرەکان)[٦٠] بە تایبەتی وینەکانی.

لانکەی برسی رووت
پیستی بەسەر ئیسکدا لکاو
<u>شیتالی</u> چلکن

دەستی پۆخڵ
پێی کریشاوی
پشتی بەدار جەزرە بەدراو
چاوی فرمیسکاوی.

بنیاتی سێیەمی جولەی یەکەم، بنیاتێکی هونەرییە، کە بە چەند دێڕێکی کورت هاتۆتە ناو دەقەوەو ئامادە بوونێکی وێنەیی ڕێز بەند بووەو سیمای چەسپاندن و گونجاندن بە بنیاتەکەوە دیارەو بنیاتێکی بازنەیی لە خۆ گرتووە بەهۆی وێنەکانی

"دێی بێ دەنگ"
لە دۆلێکی کپی متدا
★ ★ ★

"دێی بێ دەنگ"
گۆزەی بەتاڵ
خەپلەی کەرواوی

هەروەها بنیاتی گشتی دەق بەوە ناومان برد، کە بنیاتێکی یەکگرتوو و یەکەیەکی سەربەخۆ و بەیەکدا چووە" بۆیە مامۆستا دلشاد عەلی لەسەر ئەزموونەکانی "کامەران" ئەڵێ (تاقیکردنەوەکانی شاعیر خۆی بابەت و سۆزو ئەندیشەو وێنە و ئاوازی هۆنراوەیی لە بنیاتێکی هونەری گونجاودا پێک دەهێنێ، جا بۆیە سۆزو ئەندیشە و وێنە هونەرییەکانیش بۆ خۆیان لە زادەی ئەو بابەتانەدان کە تاقیکردنەوەکانی پێ بەرجەستە دەکرێ و

لاوازی یەکیکیان سیمای تاقیکردنەوەکە دەشیوینێ)[٦١]، لەگەڵ ئەوەشدا ئەندیشە رەگەزیکی گرنگی دەقەیەکەو لە ریگەی وینەکانەوە بابەتەکان دەخاتە روو، بۆیە "سارتەر" لەسەر ئەندیشە ئەڵێ، (کرداریکە مەبەستی ئەو بابەتە هەستیانەیە کە لەلای ئیمە بزرن)[٦٢]،

جولەی دووەمی "دەق"

"دەق بەگشتی جولەیەکی دیالیکتیکی داوە بە ژیانی واقیعی رۆژانە ئەمەش لەسەر بنچینەی "بوون"ە، چونکە دەق ئەیەویت دامەزراویک یان دیاردەیەك پیك بهینێ، ئەویش بە بەشداری زۆرینەی رەگەزەکانی دەق.

أ-زۆری دژەکان دەلالەت لەوە ئەکەن، کە "بوون" لە ژیاندا جۆریك لە بەربەرەکانی تیایە، ئەو بەربەرەکانییەش گۆران دروست ئەکات و لەسەر ئاستی دەرەوەی دەق خستوویەتە روو بەهۆی وینەکانی.

چۆن ئەژی؟

چۆن ئەمری؟

هەروەك ئەمان یان باشتر؟

خۆیان نازانن

من ئەزانم.

کە بە هۆی واژەکانی.

ئەژی ⟵ ئەمری

کۆت ⟵ ئازاد

نازانن ⟵ ئەزانم.