دۆزەخیش بێ بایەکی بۆن ناخۆش و نوێنەری کردارە خراپەکانی، ئەوان گیان تا بن کێوی ئەلبورز دەبەن، ئەگەر گیان بەهەشتی بێ، ئەو پردە، کە تیخێکی تیژە، بەپانی رادەوەستێ و رێگا بۆ گیان دەکرێتەوە، کردارە چاکەکانی لەشێوەی کچێکی بەهەشتی، ئەو دەگەێنێتە پلەکانی بەهەشت، ئەگەر گیان دۆزەخی بێ، تیخ لەسەر تیژی خۆی دەمێنتەوە و کردارە خراپەکانی لەشێوەی دێوەژنێک ئەو بەسەر ئەو (پرد)ەدا دەبا و بەری دەداتەوە قوولایی دۆزەخ، ئەوانەش کە چاکە و خراپەیان بەرامبەرە دەیانباتە (همستگان) کە جێگایەکە وەکو سەر دنیا» (٩٨، ص٣٣٥).

٢-٣-١- ناشتنی مردوو:

لەو ڕۆژگارەی کەگیان بوون و مانای خۆی پەیدا کرد و رێ و رەسمی ئایین سەری هەڵدا، بەرنامەو دەستووری ئایینەکان ئەرک و پەرستنی خستە سەر پەیڕەوانی ئایینەکان، (مردن و لاشە)ش کەوتنە بەر خوێندنەوەی ئایینی، ئەوەش بووە هۆی ئەوەی کە هەر ئایین و باوەڕێک بەشێوەی خۆی هەڵسوکەوت لەگەڵ لاشەی مردوودا بکات. کە لاشەی مرۆڤ پاش مردن بەماوەیەکی کەم. شێوەیەکی جیا لەشێوەی زیندووێتی وەردەگرێ و لەسەر قسەی گلگامش (کرم لە کونەلووتییەوە دێتە دەرێ) ئەم کرماوی بوون و تێکچوون و بۆگەن کردنەی لاشەی مردوو. ئەوەی کە زانایانی مێژوو و لێکۆڵەرەوان دەستیان گەیشتووتێ و باسیان کردووە، دیمەنی جۆراوجۆر و داب و نەریتی سەیر هەبووە، کە هەر داب و نەریتە رەنگدانەوەی ئەفسانە و ئایینی ڕۆژگارێک و میللەتێک و هەوارێک بووە.

-شاردنەوەی مردوو لە خاکی نێومالّدا کۆنترین شاردانەوەیەکە لە ئەشکەوتی (شانەدەر) پەیڕەوکراوە،! «هەڵکۆڵینی بەردەوام لە ئەشکەوتی (شانەدەر) لە (کوردستان) باکووری عیراق نۆ پەیکەرە ئێسکی دۆزییەوە کە حەوتیان گەورەبوون و دووانیان منداڵ، لە جۆری مرۆڤی ناسراو بە (نیاندرتال) لە چینی پێنجەمی ئەشکەوت کە دەگەڕێتەوە سەردەمی بەردینی کۆن و ناوەڕاست نزیکەی ٦٠ هەزارساڵی رابردوو» (١٧١، ص٢٢٣) ئەوەی جێگای سەرنجە ئەو مرۆڤەی شانەدەر گوڵێکی زۆری لەگەڵدا لەنێو گۆڕ شاردراوەتەوە. ئەمەش نیشانەی پێگەیشتن و جۆری زەوقی مرۆڤی ئەو سەردەمەیە. کە لە شانەدەردا ژیاوە.

ئەو مردوو شاردنەوەی نێو ماڵ لە (چەرموو)ش پەیڕەوکراوە، کە گۆڕیان لەخاکی ماڵەکانیان هەڵدەکەند و مردووەکانیان تێدا دەشاردەوە کە دەکرێ هەر ئەم جۆرە مردوو ناشتنەش لە نێو ماڵ وا لێکبدرێنەوە کە لەوەوە هاتووە، چونکە باوەڕیان بە گیان و زیندووبوونەوە هەبووە، تا کە لە داهاتوو مردووەکان کە جارێکی تر زیندوو بوونەوە، هەر لەنێو ماڵی خۆیان زیندوو ببنەوە و دەست بە ژیان بکەنەوە.

لە(حەسوونە)ی باکووری دوو ئاوان: «قابی خواردن دۆزراوەتەوە، لەڕۆخ مردووەکان، کەوا پێدەچێ هێمای بڕوابوون بێ بەژیان پاش مردن لەو سەردەمە» (٩٨، ص٤١٦) هەر لەنێو دوو ئاوان شتی تریش لەگەڵ مردوو شراوەتەوە: «لەوانەیە سەیرترین تایبەتمەندیی مردووان ئەوەبێ، کە ژمارەیەکی زۆر مۆرە، لە گۆڕێکدا (٣٠٠٠) سێ هەزار و لەیەکی تر (٧٥٠) مۆرە دۆزراوەتەوە» (٨٧، ص٨٣-٨٤) لەگەڵ

مردوو شاردنەوە، هەر تەنیا لە سنووری خواردن و مۆرە نەمایەوە، بەڵکە زێڕ و زیو و لازوەردیشی گرتەوە لە (تەپە گەورە) سێ گۆڕ دۆزراوەتەوە کە زۆر دەوڵەمەندن : «ژمارەیەکی زۆر و بەشێوەیەکی نائاسایی، زێڕ و تێکەڵەی زێڕ و زیو و لازوەرد و عاجی تێدایە، تەنیا گۆڕێکیان زیاتر لە ٢٠٠ پارچە زێڕ و نزیکەی ٤٥٠ دەنکە لازوەردی تێدابوو (١٢٥، ص٢٧٢).

مردووشاردنەوە و مردوو ناشتن زۆر شێوەی بەخۆیەوە دیوە، هەندێ جار و لە هەندێ سەردەم خەڵکانێک هەبوون: (مردووەکانی خۆیان لە نێو چینی دیوار دەشاردەوە» (٨٧، ص٨٣) ئەوەش لەسەردەمێکدا بووە کە خەڵکەکە لەبەردەمی ترس و هێرشدا بوون. چونکە زۆرجار کە خەڵکی ناوچەیەک دەشکان، خەڵکە سەرکەوتووەکە مردووەکانی نێو گۆڕیان وەکو زیندووان ئازاردە دا، (ئاشوور پانیبال) گۆڕی شای ئیلامییەکانی هەڵکەند و لەگەڵ خۆیدا بردییە ئاشوور، لەدەقێکدا هاتووە: «گۆڕی پاشا کۆن و تازەکانیانم هەڵکەند، ئەوانەی لەشان و شەوکەتی ئاشوور و عەشتار دوو خوداوەندی پارێزگاری نەدەترسان، ئەوانە شاکانی پێش منیان نیگەران کردبوو، هەڵمکۆڵی و پەیکەرەکانیانم خستەبەر هەتاوێ، ئێسکەکانم بردە ئاشوور من بێزاریم بەسەر گیانیاندا چەسپاند لە قوربانی و خواردن و ئاو ڕشتن بێ بەشم کردن» (١٧١، ص١١٦) لێرەدا ئەو پەیوەندییە بەدەردەکەوێ کە لەنێوان لەش و ئێسک و گیاندا هەیە، بەپێی باوەڕی ئاشوورییەکان، بۆیە بەئازاردانی گۆڕ و ئێسک وایان دەزانی گیانیشیان ئازار دەدەن.

میسرییەکان، بەتایبەت (فیرعەون)ییەکان کتێبێکیان هەبوو پێیان دەگوت (کتێبی مردووان) ئەو کتێبە باسی قۆناغەکانی مردنی دەکرد، ئەو قۆناغانەی کە گیان پاش مردن دەیبینێ: «هەروەها دەقەکانی ئەو کتێبە کە لەگەڵ مردووان دەشاردرایەوە، بۆ ئەوەی رێگای راستیان نیشان بدا» (١٥٩ ،ص٤).

لە شاردنەوەی مردوودا، جیاوازی لەنێوان چینەکاندا دیارە، پاشا و دەوڵەمەند و پیاوانی ئایینەکان، تایبەتمەندیی خۆیان هەبوو، لەگۆڕ و شاردنەوەدا: «سک-ەکان وەختێ کەپاشای مردووی خۆیان دەشاردەوە، زگی مردووەکەیان دەدڕی و جەرگ و هەناویان دەردێنا و ورگ و سینەیان پڕ لە دەرمان و کەتیرەی گیای بۆن خۆش دەکرد و بەدەنی پاشایان مۆمیا دەکرد و لەچواردەوری وڵاتیان دەگێڕا و پاشان لەگۆڕستانی پاشایانیان دەشاردەوە، لەگەڵ شای مردوو یەکێ لە ژنە بێ مارەیییەکان و دەست و پێیەکانی تری و ئاشپەز و خولام و نامەبەری ئەویان بەئەسپ و جەواهێراتەوە لەگۆڕ دەنا» (٧١، ص٦٨).

ئەوەی لێرە سەرنج رادەکێشێ ئەوەیە، کە(سک)ەکانیش شای خۆیان مۆمیا کردووە، ئەوانیش وەکو میسرییەکان، بەڵام میسرییەکان سەرەڕای مۆمیاکردنی تەنی پاشا گۆڕەکەشیان بەشێوەی (هرم) دروستکردووە کە تا ئەمڕۆ تێکنەچووە و ماوەتەوە. ئەو هەرەمانە هێندە گەورە و سەیر دروستکراون، تا ئێستاش زۆر لایەنیان بەنهێنی ماوەتەوە، ئەگەر تەنی پاشا مۆمیاکراوەکان ماوەتەوە و لەبێن نەچووە، ئەو گۆڕ- هەرەم-ە کانیش ماونەتەوە و لەبێن نەچووین، گەورەترین هەرەم (خۆفۆ)یە کە: «بەرزییەکەی ١٤٦ مەترە و ٢٥٦٢٥٧٦ مەتر دووجا بەردی تێدا بەکارهاتووە» (١١١، ص٦١).ئەو هەرەمە گەورە و پڕ نهێنییانەش زۆر تر بۆ شاردنەوەی مردووەکان کراوە و وەک گۆڕ بەکار هاتووە.

ئەگەر مردوو شاردنەوەو مۆمیاکردن سەردەمێک باوبووە، ئەوا ڕۆژگارێکی زۆریش لاشەی مردوو هاوێشتراوەتە نێو ئاو و ڕووبار، (گلگامش) کە دەچێتە (خاکی ژیان) بە(ئۆتۆنا-بشتم) دەڵێ: «ئەوەتا من لەسەر شوورەکانەوە سەیر دەکەم، لاشەی مردووان دەبینم کە سەرئاو کەوتوون» (١٣٣، ص١٩٨). ئەوەی کە گلگامش بەچاو دەیدی، بەواقیع بەسەر (تەمووز) دەهات: «لەو سروشەدا ئەوە سەرنج ڕادەکێشێ کە تەمووز لەخاکدا ناشاردرێتەوە، بەڵکە لاشەکەی فڕێ دەدرێتە نێو ئاو» (١٢٦، ص٤٣) ئەو لاشە فڕێدانە نێو ڕووبار و ئاوە تا ئێستاش لای هەندێ هۆزی هیندی ماوە و مردووەکانیان داوێنە ناو رووباری (کنج).

ئەگەر ئاو هیمای زیندوویێتی و ژیان بێ، هەر بەو مانایەش لاشەی مردووەکانیان تێهاویشتبێ، ئەوا ئاگریش بێ بەش نەبووە لە لاشەی مردووان: «ڕۆمانییەکان هەر زوو بەزوو لاشەی مردووەکانی خۆیان دەسووتاند، بۆ ئەوەی بەتەواوی لەنێوی بەرن» (١١١، ص١٤٢) ئەو مردوو سووتاندنە لەسەردەمانێکی کۆن لەدەوروبەری دەریاچەی (چیچست- ورمێ) مەزدا پەرستەکان ئەوانیش مردووی خۆیان سووتاندووە، مووغەمادەکان کە مەزداپەرست بوون: «مردووەکانی خۆیان لەجێگایەکی تایبەتدا دەسووتاند، ئەو خۆڵەمێشە جێماوی دار و چیڵەکەیە کەلاشەیان لە نێواندا دەسووتاند، بەپێی داب و نەریت کەسانی مردووەکە قاپ و گۆزەی گڵ یان مسیان دەهاوێشتە نێو ئاگرەکە و نەرمە خۆڵیان بەسەر خۆڵەمێشەکە دادەکرد» (٤٢، ص١٥٤) ئەم مردوو سووتاندنە هەر ئەمڕۆ لای زۆر ئایین و ئایینزا ماوە لەوانە هەندێک لە هیندییەکان و هەندێکی تر.

جگە لەم جۆرە ناشتنەی کە باس کرا، جۆری تریش هەیە، یەکێ لەوانە، مردوو خستنە بەردەمی باڵندە کێوی و گۆشت خۆرەکانە: «ئەو نەریتە کەدارمەیت لەبەردەم باڵندەکانا دائەنێن - ئەوەش لەدواییدا بووە بە یاسایەک لەیاساکانی زەردەشت، لەناو هۆزە ئێرانییەکاندا باوی پەیدا کرد» (٢، ل٥١٦) هەر ئەو نەریتە لە سەردەمی ساسانییەکانیش پەیڕەو کراوە «لە سەدرەمی ساسانییەکاندا ئەوەی مردووە تەرمەکەی لە شوێنێکدا دانراوە بۆ دڕندە و باڵندەی کێویی گۆشت خۆر تا هەموو گۆشتەکەی بخۆن و پاشان تەنیا ئێسکی مردووەکە لەتاقێک یا لە چاڵێکدا کە لەسەر گابەردەکاندا دۆزراوەتەوە، دەشاردرایەوە، ئەو چاڵە پێی دەوترا (ئستودان)،» (٢١٤، ١٠، ل١٠٥) ئەم گۆشت و ئێسک لێکردنەوە بەشێوەیەکی تر لای (بۆڕۆڕۆ- Bororo)کان پەیڕەو دەکرا، «مردووەکە لە گۆڕێکی کاتی دەشارنەوە تا گۆشت دەڕزێ و ئێسکەکە ڕەنگ دەکەن و بەپەڕ دەیڕازێننەوە و لەبەردەمی ماڵەکەیان هەڵی دەواسن و هەموو ئەم ڕێ و ڕەسمە بەئاوازەوە دەکرێ» (٤٨، ص١٢٢).

شتێکی تریش هەیە کەلەگەڵ لاشە و گۆڕدا دەکرێ، ئەویش هێما و نووسینە لەسەر گۆڕ و کێڵەکاندا. (ئاشوور پانیبال) لەسەر گۆڕی یەکێ لەپیاوەکانی کۆشکی خۆی دەقێکی نووسیوە ئاوا کەوتووەتە دەست: «... با خەڵکی هەموو واز لەوە بێنن بەخراپە دەست لەو شوێنەبدەن، پیاوێکی چاک و ئازابوو، هەر کەسێک بێزاری بکات کە لەگۆڕدایە، پاشای گەورەی لەمە بێزار دەبێ، بەزەیی بەو کەسە ناکات کە دەبێتە هۆی بێزاری» (١١٩، ص٤٩٣) لەسەر زۆر گۆڕ و کێلی کۆندا دەستەواژە و نزای ئاوا نووسراوە،

کە ڕێبوار لەوە ئاگادار دەکاتەوە، دەسکاری گۆڕەکە نەکات- کە زۆر جار گۆڕەکان پڕ لەزێڕ و شتی بەنرخ بوون- ئەوەش بە دوعای ئایینی و ترساندنێکی دەروونی دەژمێردرێ.

ناشتن جگە لەبارە کۆمەڵایەتییەکەی، وەک ئەرکێکی ئایینیش حسابی بۆ کراوە، ئەوانەی کە ڕێ و ڕەسمی ناشتنیان بەجێهێنراوە و کفن کراون، کەم گوناهترن لەباسی چینەکانی دۆزەخ (ئیناس) دەبینێ هەندێک بەسواری بەلەم دەپەڕنەوە، هەندێکیش لێناگەڕێن سواری بەلەم ببن، دەپرسێ ئەوە چییە؟ (سیبۆل) وەڵامی دەداتەوە: «ئەوانەی سواری بەلەم دەکرێن گیانی ئەوانەن کە بەڕێ و ڕەسمی ئایینییەوە کفن و گۆڕکراون، بەڵام ئەوانی تر ئەوانەی نەناشتراون، ناتوانن لە رووبار بپەڕنەوە، سەد ساڵان لەڕووی خۆیان دەدەن و لەسەر قەراغ دێن و دەچن و دەپاڕێنەوە، تا دواجار دەپەڕنەوە» (١١٦، ص٣٦٨) ئەوەی گرنگە ڕێ و ڕەسمی شاردنەوەی مردوو وەک چاکەی خۆی بۆی حساب دەکرێ. نەشاردنەوەشی وەک خراپە و بەدی و سزای بەدواوەیە هەر بۆیە ئەوان بەدەن بەپاک ڕاگرتن و هەوڵدانی پاک کردنەوەیان بە ئەرکێکی ئایینی دەزانی..

ئەگەرچی بەپێچەوانەی ئەم ڕایە زەردەشتییەت تەن بەپاک نازانێ و دەڵێ «چونکە بەدەن نێوەندی پیسییە، بەخاک سپاردنی جایز نییە» (٥٢،ص١٨٢) نەک هەر ئەوەندە نابێ بشسووتێنرێ چونکە ئاگر ئاڵوودە دەکات.

٢-٣-٢- شینگێڕیی:

ماوەیەکی زۆری ویست تاوەکو مرۆڤ هەستی بەمەترسیی مردن کرد. مردن بەمانای لێکدابڕان و جیابوونەوەی خۆشەویستان، ئەو لێکدابڕان و یەکتر نەبینینەوەیە، بێ کاریگەری نەبوو، لەزۆر ڕووەوە مرۆڤ، هەوڵی دا چارەسەری ئەم مردنە بکات، یەک لەو هەوڵانە گەڕان بەدوای نەمریی بوو، یەکێکی تر لە هەوڵەکان خۆگونجاندن بوو لەگەڵ واقعی مردن، کە ئەمەیان پشتی بەبیر و باوەڕە ئایینییەکان بەست. هەوڵێکی تر کە دەتوانین بەکاردانەوەیەکی کاتی سۆزی دابنێین، ئەوەش شینگێڕیی و تازییەبارییە. کە کەسوکاری مردوو بۆ مردووەکەی دەکەن، چونکە لەسەر قسەی دکتۆر (خەلیل سەعید): «مەرگ هەر لە چەرخی مرۆڤی یەکەم کاریگەری لە ژیانی کۆمەڵایەتی مرۆڤ کردووە، مرۆڤی سەردەمی چەرخی بەردینی کۆن وای لێکدایەوە کە جۆرە پەڕینەوەیەکە بۆ ژیانی ئەو دنیا، بەم شێوەیە، بەشێوەیەکی ناڕاستەوخۆ مردنی ڕەت کردەوە، بەڵام مرۆڤی چەرخی بەردینی نوێ باوەڕی بەزیندوو بوونەوەی مردوو هەبوو، هەر بۆیە هەندێ کەرەستە و ئامێری لەگەڵ مردوو شاردەوە» (١٢٣، ص١١٩) ئەوەی لێرە مەبەستە بیرکردنەوەی مرۆڤی ئەو سەردەمانەیە لە مردن و گۆڕانی لێکدانەوەی مردنە، بەوەی مردوو زیندوو دەبێتەوە وەیان نا؟ لەهەردوو باراندا مردنی مردوو کاریگەری بەسەر سۆز و دەروونی کەسوکارە جێماوەکەی هەبوو، هەرچەندە، ئەم کاریگەرییە، لە سەردەمێکەوە بۆ سەردەمێکی تر و، لە کۆمەڵگایەکەوە بۆ کۆمەڵگایەکی تر دەگۆڕێ؛ بەڵام هەرچۆنێ بێ کاریگەریی سۆز و دەروونی، کەسوکاری مردووی وا لێکردووە، کە فرمێسک بڕێژن و دڵگرانیی خۆیان بەزۆر شێوە دەربڕن.

ئەوەتا دایک و خوشکی (ئەسفەندیار) کە هەواڵی مەرگی ئەو پاڵەوانە دەبیسن سەیرکە چی دەکەن:

«سەرکۆت و پێخواس بە غار چوونە پێشوازیی جەنازەکەی، روویان خستە سەر سمی ئەسپی ڕەشی ئەسفەندیار و تووک و نزایان لە گوشتاسپ کرد، خەڵکەکە یەخەی خۆیان دادڕی و بەدەوری ئەسفەندیاردا پەرت بوون، پیاوان خۆیان لە خاک و خۆڵ وەردا و قوڕە سووریان لەنێو چەوانی خۆیان هەڵسووی و بەچاو خوێنیان باراند» (٥٢، ص٣٦) شینگێڕی زۆرجار بەئازاردانی -خود- تەواو دەبێ، واتە کەسوکاری مردوو بەزۆر شێوە ئازاری خۆیان دەدەن، ئەم خۆ ئازاردانە هەر لە زووەوە پەیڕەوکراوە، لەنێو- سک-ەکان وا باو بوو: «ئەندامانی هۆز پاش ئەوەی کەمێک مووی سەری خۆیان دەبڕی، بەگریانەوە دوای جەنازە دەکەوتن و بازووی خۆیان بریندار دەکرد و تیریان لەدەستە چەپی خۆیان گیر دەکرد» (٧١، ص٧٠-٧١) ئەم شینگێڕییە خوێناوییە مرۆڤ لە زۆر سەردەم وەک هۆیەک بۆ دەربڕینی کاریگەریی مردوو غەمباریی مردوو لێمردووەکە پەنای بۆ بردووە.

هەتا مردووش مەزنتر و بەناو و دەنگ و لێهاتووتر بێ، شینگێڕییەکە گەرمتر بووە.

ئەو شینگێڕییە هەر تەنیا کاری مرۆڤ نەبوو، بەڵکە خواوەندەکانیش دەگریان و خۆشەویستەکانی خۆیان دەلاواندەوە، -ئانات-ی خوداوەند بەم شێوەیە شینگێڕیی بۆ بەعل دەکرد: «لەو فرمێسکانەی کە خەڵکە ئیماندارەکەی ئۆگارین دەیانڕشت، هەرکاتێ بیریان لەچارەنووسی ناخۆش و پڕ غەمی بەعل دەکردەوە، بەچەپەڵۆکان سەرو رووی خۆیان دەکوتییەوە، چونکە ئەو لەپێناو مانەوەی ئەوان خۆی کردە قوربانی، لەخۆوە ئەم فیداکارییەی کرد» (٤٥، ص٩٨) گلگامش، گلگامشی پاڵەوان و دووبەش خوداوەند ئەویش شینگێڕی دەکات، ئەوکاتەی (ئەنکیدۆ) نەخۆش دەکەوێ ئەو نەخۆشییەش پاش بینینی خەونەکە، ئەو خەونەی پێشبینیی مردنە! لە خەودا ئەنکیدۆ باڵندەیەکی شووم کە جینجڕۆکی وەک هەڵۆ تیژ بوو، ئەنکیدۆ رووت دەکاتەوە و بەو پەنجانە هەناسەبڕی کرد و بردییە ئەو جێگا و ماڵەی کە کەسی لێناگەڕێتەوە. پاش ئەو خەونە ئەنیکدۆ دوازدە ڕۆژان بەنەخۆشی لەنێو جێگادا دەکەوێ، ئەنکیدۆ خەمی ئەوەیەتی وەک پاڵەوانێک لەمەیدانی شەڕیدا نامرێ، چونکە ئەو لای وایە هەرچی لە شەڕێ بمرێ پیرۆزە، هەر ئاواش قسە لەگەڵ گلگامش دەکات، پاشان گلگامش روو لە هەڤاڵی خۆی دەکات و دەڵێ:

«هۆ(ئەنیکدۆ) دایکاتە پەزکێڤییە و بابێ تە کەرێ هوڤە،/

تو ل بەر شیرێ کەرێت هۆڤی مەزن بویی» / (١٨، ل٩٧).

پاش ئەوەی گلگامش خۆزگەی ئەوە دەخوازێ شین و گریان لەسەر ئەنکیدۆی بەردەوام بێ، داوا لە ژن و منداڵ و پیرەمێردان دەکات بۆ ئەنکیدۆ بگریێن، داوا لە ئاسمان و زەوی و عەرد و رووبار و دارستان و شێر و پڵنگ و هرچ و مامز دەکا بۆ ئەنکیدۆی بگریێن پاشان خۆی دەست بەگریان و شینگێڕی دەکات بەم شێوەیە،

«ژبۆ(ئەنکیدۆ) یار و هەڤاڵێ من ئەز دگریم.

ئەز دل سوتی هاوار دکەم

ئەو بڤرێ ب تەنشتا منڤەیە و هێزا زەندێ منە

خەنجەرا بەر شوتکا منە و نڤشتی یامن د پارێزت

شار یا من خوشیا من جلێت چەژنا من

شەیتانەک کەمباخ هات و ئەو ژ من دزی

هۆ یار و برایی بچوک

من بەردا کەرێ هۆڤی ل زیران

من پلنگ گرتن ل دەشتان

«ئەنکیدۆ» هەڤال و برایێ منێ بچوک» (١٨، ل٩٨) گلگاش زۆر بەخۆیی و بەئەنکیدۆدا هەڵدەڵێ، کە دواجار هەست دەکات دڵی (ئەنکیدۆ) لێنادا و مردووە، ئیتر ئەو پاڵەوانی وا ئازا وەک بووک بۆ زاوای بگریێ ئاوا لەخۆی دەدا:

«دەست پێکر وەکو شێری ل دورا وی نڕە نڕکر

هەر هات و چول بەرجهی دنێڕی وی

پرچا خۆ دەهەڵکێشا و دهاڤێتە سەر ئەردێ

جلێت جوان د دڕاندن دهاڤێتن مەچکو پیسن

هەما تیریژا ڕوناهی یا سپێدێ دیار بو گلگامش ڕابو» (١٨، ل٩٩).

پاشان گلگامش بانگی زێڕینگەر و پەیکەرتاشان دەکات تا لەزێڕ و زیو و لازوەردی پەیکەرێک بۆ هەڤاڵەکەی دروست بکەن. پاش ئەوە جارێکی تر گلگامش داوا لە خەڵک دەکات تازییەی بۆ دابنێن و شینی بۆ بگێڕن.

«ئەز دێ ب خۆ ژی (پشتی تەڤە شێرن ل بن ئەردێ) دێ پرچا خۆ درێژکم

کەڤلێ شێری دی کم بەر خوو دێ کەڤم چولێ/ (١٨، ل٩٩)

گلگامشی پاڵەوان و پاشا و دووبەش خوداوەند، بەم گەرمی و توندییەوە ئاوا شین بۆ ئەنکیدۆی هەڤاڵی دەگێڕێ، شینگێڕییەکان لە توندی و گەرمیدا وەکو یەکن، ئەگەرچی هەندێ جار شێوەکەیان دەگۆڕێ. ئەم جارە بابزانین دایکێک چۆن بەدوای کوڕەکەیدا دەگەڕێ، ئەو گەڕانەی لە تەراتیلی کەنیسەی کاتۆلیکی ئاوای بەرجەستە کردووە: «دەڕوا دەگری و دەناڵێ، دەستەکانی هەڵدەشەقێنێ رووە سپییەکانی خۆی دەرنێتەوە، بەچاوە رەشەکانی فرمێسکان دادەبارێنێ، لە دڵدا ئاخان هەڵدەکێشێ، بەرێگادا دەڕوا و بە دوای کوڕەکەیدا دەگەڕێ» (١٢٦، ص٤٩).

ئەگەر ئەم شینگێڕییانەی کە باسکران تا ئێستا لەسەر جەنازەی مردوو لە کاتی مردنی خۆشەویستاندا بووبێ ئەی لە ساڵڕۆژی مردنی شا و خۆشەویستان چی دەکرێ؟!: «لە یەکەمین ساڵوەگەڕی پێشەوای کۆچکردوو، داب و نەریت وا بووە کە پەنجا کەس لە پاسەوانانی ئەو، وەک خزمەتچییەکانی لەسکە ئازادەکان بوون، بەهەیبیەتەوە سواری ئەسپانیان دەکردن و دەیانکوشتن، پاشان لاشەکانیان پاک دەکردنەوە و بەرێکی باریان دەکردن، ئەسپە کوژراوەکانیشیان بەزین و لغاو و چەکەوە تەواو لەمیل دەدا و بەشێوەی بازنەیی لەدەوری گۆڕ و گردەکەیان دادەنان» (٧١، ص٧١-٧٢) سەیر لەوەدایە، ئەگەر لەکاتی

مردنی پاشاکان دەست و پێوەندەکانیان لەگەڵ زیندە بەگۆڕ دەکردن، کەچی لێرە لەیادی سوورانەوەی ساڵێک بەسەرمردنی پێشەوا، پەنجا سواری ئازا بە ئەسپەوە دەکەنە قوربانی، قوربانییەکانیش بەهەموو ئاگاییەوە ئەم گیانفیدایییە قبووڵ دەکەن.

کە تا ئێستا شینگێڕییەکان، بەم شێوە توند و خوێناوییە بوو کە بینیمان. ئەوا هۆز و نەتەوەی واش هەن کە تەواو بەپێچەوانەی ئەم شینگێڕییە هەڵسوکەوت دەکەن و بەشێوەیەکی تر مردوو بەڕێ دەکەن: «ڕێ و ڕەسمی Yuccaییەکان بۆ خەڵکی (Uitito بەمانای چەژنی مردووانە. ئەو چەژنە لەکن هۆزی Shipaya بەسەما و هەڵپەڕکێ و خۆشی بۆ مردووان بەڕێوەدەچێ، جەژن شەوانە هەفتەیەک بەردەوام دەبێ، بەئاواز و سازی ئایینی، گیانی مردووەکان لەشێوەی پیاوچاکان و پیاوانی دەمامکداری هۆز بۆ سەما و خواردنەوە دێنە نێو کەس و کارەکانیان» (٤٨، ص١٢٢). ئەو ڕێ و ڕەسمی مردوو بەڕێکردنە، چ بەشێوە شینگێڕی و بارە خوێناوییەکەی، چ بەشێوەی بەئاسایی وەرگرتنی مردن و چ بەشایی و هەڵپەڕکێ مردوو بەڕێکردن، لە ئەفسانەکاندا باس کراوە، ئەو باس کردنەی ئەفسانە لە واقعی ژیان بەدوور نییە: چ لە رابردووی ژیانی نێو کۆمەڵ چ لە داب و نەریتی ئەمڕۆی مرۆڤ، ئەم ڕێ و ڕەسمانە ئێستا هەن، ئەگەر گۆڕانێکی بەسەردا هاتبێ، ئەوا ریشە کۆنەکەی هەر ماوەتەوە، گریان و لەخۆدان و یەخە دڕین و ڕوو رنینەوە و جل ڕەش کردن و ریش بەردانەوەو پرچ ڕنینەوەی ژنان و قوربانی بۆ کردن و ڕێ و ڕەسمی سێ ڕۆژە و حەوت ڕۆژە و چلە و جەژن و ساڵە وەختان، لەنێو هەر نەتەوە و لەنێو هەر ئایینێکدا بە شێوەیەک پەیڕەو دەکرێ. هەر ئەم واقعەی نێو کۆمەڵیشە، ئەفسانە بەزمان و شێوازی خۆی باسی دەکات و دەیگێڕێتەوە. ئەگەر هەندێ جار کاری نێو ئەفسانەمان زۆر لا سەیرە! ئەوا لە واقعیشدا کاری ئاوا سەیر هەیە.

٢-٣-٣- بەهەشت و دۆزەخ:

لەو ڕۆژەوە مرۆڤ باوەڕی ئایینیی پەیدا کرد، ئایین لەگەڵ خۆی مانای تایبەتی بۆ زۆر شت هێنا، لەش و گیان، دنیا و قیامەت، ژیان و مردن، حەلاڵ و حەرام، چاکە و خراپە پاداشت و سزا بەهەشت و دۆزەخ. ئەم بەهەشت و دۆزەخەش مرۆڤ بەزۆر شێوە بیری لێکردووەتەوە و هێناویەتییە بەرچاوی خۆی، هەندێ جار لەسەر زەویدا بەدوای گەڕاوە، هەندێ جاریش لە ئاسمان، جاری واش هەیە، لە ژێر زەوی. بەهەشت و دۆزەخ لەهەر جێگایەک بووبن، لەشێوە و باسکردندا هەروەکو یەک بووە. بەهەشت لە پاداشتی چاکەو ئیمانداریییەوە مرۆڤ بەدەستی دێنێ و خودا پێی دەبەخشێ، دۆزەخ لە ئەنجامی خراپە و بەدکرداری وەک سزایەک مرۆڤ پێی دەگات. زۆر جاریش جێگای ناوەڕاست هەیە، جێگای ئەو کەسانەیە کە چاکە و خراپەیان بەرامبەرە.

لەباوەڕی هیندییەکان، جیهانی سەروو (سەفەرلۆک)ی پێ دەڵێن واتە بەهەشت، هەروەک جیهانی خواروو (ناگلۆک)ی پێ دەڵێن، کە جێگای مارانە واتە دۆزەخ. بەڵام، جیهانی ناوەڕاست کە ئێمە تێیدا دەژین پێی دەڵێن (مادەلۆک) ئەم جیهانە جێگای چاکە و جیهانی خواروو جێگای سزایە: «کەسانێ کە نەتوانن بۆ بەهەشت سەرکەون، یان بۆ دۆزەخ دابەزنە خوارەوە جێگایەکی تریان هەیە کە (تەرجەکلۆک)ی

ناوە، ئەو جێگایە پڕە لە ڕووەک و گیانداری بەستەزمان کە گیانی کراسگۆڕین لەنێو ئەواندا دێ و دەچێ، تا بەزنجیرە لە نزمترین ئاست کە ڕووەکە بگاتە بەرزترین ئاست. کە دەبێتە خاوەنی هەست و پایە، کە پایەی مرۆڤە» (٣٦، ص٦٥) هیندییەکان لەسەر ئەو باوەڕەن کە هەر گوناهێک دۆزەخی خۆی هەیە، لەکتێبی (بشن پران) باسی هەشتاو هەشت هەزار دۆزەخ دەکات. بۆ نموونە: «کەسێ کە درۆ لەگەڵ یەکێکدا بکات، یان شایەدی بەدرۆ بدات، یان کەسێ یارمەتی ئەم دووە بدات، یان کەسێ سووکایەتی بەخەڵک بکات، دەچێتە (ڕوڕو) کە یەکێ لە دۆزەخەکانە» (٣٦،ص٦٦) ئەم دۆزەخەش لەسەر قسەی (سوقرات): «بڵێسەی ئاگری لێ هەڵدەستێ».

ئەگەر لە باوەڕی هیندییەکان باسی دۆزەخمان هەڵبژارد، با لە (ئەفسانەی بەهەشت)یش باسی بەهەشت بگوێزینەوە ئێرە، کە باسی (بەهەشتی دەیلەموون) دەکات:

«لەو سەرزەمینە هێشتا ژیان پەیدا نەبوو بوو
لە دەیلەموون قەلەڕەشکە قاڕەیان لێوە نەدەهات
کەڵەشێر بانگی کەڵەشێرانە دەرنادات
شێر کەس ناکوژێ
گورک بەرخێک ناخوا
سەگ پارێزگاری لە کارە بزنان ناکا
چاوێشە گرتوو ناڵێ من چاوێشەمە
سەرێشە گرتوو ناڵێ من سەرێشەمە
پیرەژن ناڵێ من پیرە ژنم
پیرەمێرد ناڵێ من پیرەمێردم» (٤٥، ص٢٣)

ئەمەش نیشانەی ئەوەیە کە لەو بەهەشتە، وەک هەموو بەهەشتە باسکراوەکان گۆڕان نییە و زەمەن راوەستاوە، ئەو بەهەشتی دەیلەموونەش (ئەنکی) خوداوەند و هاوسەرەکەی بۆ ئەوە دروستیان کردووە تاوەکو ژیان لەوێ لەدایک ببێ.

ئێستاش با باسی بەهەشت و دۆزەخ لە (ئارداو یراف نامە)ی(*-١٢) زەردەشتییەکانەوە بخوازینەوە کە ئەویش (میعراج)ێکە بەنێو بەهەشت و دۆزەخدا.

١- بەهەشت

باسی بەهەشت لە نووسراوی ویرافی پیرۆز (*-١٣) ئاوا هاتووە، (ویراف) وەختێ لەجیهانی بەرچاو دەچێتە بەهەشت و دۆزەخ و چینە جۆراو جۆرەکانیان دەبینێ.

یەکەم: چینی ویراف لە چینی (ئەستێرەکان)ە کە «لەوێ پێشوازی لەبیری چاک دەکەن» (٥٢، ص١٠١) کە لەم جێگایە -گیان -ەکان وەک تیشکی ئەستێرەکان گەشاوەن. لە چینی دووەم: واتە چینی (مانگ)ە، لێرە-گیان- ێک هەن «پێشوازی لەگفتاری چاک دەکەن» ئەمانە جێگایان لە بەهەشتە و

«تیشکیان وەک تیشکی مانگ وایە». چینی سێیەم: چینی خۆرە، لێرە کاربەدەستانی چاک، کە بەباوەڕەوە کارە پڕ زەحمەتەکانی خۆیان ئەنجام داوە، پاداش دەکرێن. چینی چوارەم: چینی بەهەشتی بەرینە، لێرە (بەهمەن) واتە «ئەندیشەی چاک» پێشوازیی لێ دەکرێ و دەیبەنە خزمەت ئاهورامەزدا. پاشان ویراف دەبردرێتە جێگای جۆراو جۆر، ئەوانەی کە دەستبڵاوبوون و ئەوانەی کەبە ئیمانەوە فەرمانی زەردەشتیان بەجێ هێناوە، ئەو ژنانەی کە هاوسەری چاک و وەفاداربوون و ڕێزیان لە مێردەکانی خۆیان گرتووە، هەروەها ویراف چووە سەیری جێگای جووتیار و کاسبکار و ئەو کەسانەی کە ئەرکی خۆیان بەچاکی بەجێ گەیاندووە، جێگای شوانان، کێخوایان، مامۆستایان، پیاوانی ئایینی و ئاشتی خوازان، هەموو ئەمانە لەسەر فەرشی جوان بەخۆشییەوە دەژیان.

لێرە دیارە بەهەشتیش چین چین و پلە پلەیە، کە هەرجێگایە و بۆ کەسێکە کە چاکەکەی ئەوەندەی لێدەوەشێتەوە.

٢- دۆزەخ

پاش ئەوەی (ویراف) لە سەیری بەهەشت دەگەڕێتەوە، دەیبەنە سەر (پردی دۆزەخ = پردی چینود) بۆ ئەوەی ئەنجامی بەدکاران ببینێ، ئەو بەدکارانە لە سێ شەوی یەکەمی پاش مردن ئەوەندەی تەمەنی مرۆڤێکی ئازار چەشتوو ئازار دەچێژن، لەسەر پرد و بەردەمی دۆزەخ پیرە ژنێکی ناشرین کە بەرجەستەبووی (ویژدان)ی کەسی بەدکارە ڕێبەری ویراف دەکا و بەنێوان جێگاکانی (بیری خراپ، قسەی خراپ، کرداری خراپ»دا دەچێتە نێو دۆزەخ؛ «لێرە تووشی سەرما و گەرمایەکی توند دەبێ، تاریکییەک دەبینێ کە هێندە چڕ و تاریکە کە دەکرێ بەدەست بیگری، بۆن بۆگەنییەک هێندە توندە کە دەکرێ بەکێرد ببیبڕی» (٥٢، ص١٢) پاشان ویراف چاڵە ترسناکەکانی دۆزەخی بینی، لەو چاڵە خەڵکانێک بەشێوەیەکی وا بەسەریەکدا پەسترابوون و لە ژیانێکدا بوون کە هی ئەوە نەبوو تەحەمول بکرێ، لەگەڵ هەموو ئەوەشەوە ئەو خەڵکەی دۆزەخ وا دەزانن کە تەنیان، زەمەن هێندە لەسەرەخۆ دەڕوا، پاش سێ ڕۆژ وا دەزانن کە (قۆناغی نۆ هەزار ساڵە)(*-١٤) بەسەرچووە. هەموو جێگایەک پڕە لە ئافەریدەی بەترس، وا دێنە بەرچاو کە لەگەورە و گرانیدا ئەوەندەی کێوێکن. ئەو ترسناکانە گیانی گوناهکاران دەدڕن و دەیبەن، ئەو بەدبەخت و بێچارانە لەنێو بەفر و بارانی زۆر و گەرمایی ئاگری سووتێنەر و بۆن بۆگەنی توند و بەرد و خۆڵەمێش-دا ئازار دەدرێن. هەر گیانە و بەقەد خراپەکانی خۆی سزا دەدرێ.

دوو نموونە لە ئازاری تایبەت:

یەکەم: «فەرمانڕەوایەکی دڵڕەق لەو نێوە هەڵواسرابوو، پەنجا دێو بەردەوام لەپاش و پێش بەماری عەجووڵ لێیان دەدا- هوگ ١٧٣» (٥٢، ص١٠٣).

دووەم: «پیاوێکی کە لەکڕین و فرۆشتندا فێڵی لەتەرازوو کردبوو ناچاریان دەکرد بەردەوام خۆڵ و خۆڵەمێش بە تەرازوو بکێشێ و بیانخوا- هوگ،٢٧٢» (٥٢، ص١٠٣).

چیرۆکی بەهەشت و دۆزەخ لەنێو ئەفسانە و ئایینەکاندا چیرۆکێکی درێژە، لە ئەفسانە و ئایینی هەموو زەمەنێک و هەموو میللەتێکدا هەیە، هەر ئەمەشە وای کردووە کە مرۆڤ هەر لەزووەوە، بەهەشت بەو

خۆشی و جوانییەوە، دۆزەخ بەو ناخۆشی و پڕ ترسییەوە لە زیهن و ئیمانیدا جێگیر ببێ.

هەر ناشیرینی و ناخۆشییەکانی مردن و بێ دەسەڵاتی مردوو لەنێو گۆڕی تەنگ و زەحمەتی و ئەستەمی پەڕینەوەی سەردەمی تیژی شمشێری پرد و گران بەدەست هێنانی خۆشییەکانی بەهەشت، وای لە مرۆڤ کردووە، هەر لەزووەوە بەدوای ڕێگاچارەیەکدا بگەڕێ کە خۆ لەم تاقیکردنەوە پڕ زەحمەتە بدزێتەوە یەکێ لەم ڕێگاچارانەش گەڕانە بەدوای نەمریی و هۆیەکانی نەمریی-دا.

٢-٤-١- خودا و (خوداوەند):

ئایین و ئەفسانە بەبێ - خودا و خوداوەند- نابن، مرۆڤ لە سەرەتای چاو و مێشک کرانەوەی، لە سەرەتای ئایین و ئەفسانە و زانستییەوە بەدوای -خوا- دا گەڕاوە، زۆر شتی بە خودا زانیوە و پەرستوویەتی، زۆر ئایین و باوەڕی گۆڕیوە، بەو ئایین و باوەڕ گۆڕینە زۆر -خودا و خوداوەند -یشی گۆڕیوە، هەرچی لەم بوونەوەرەدا هەیە، هەرچی بەردەست و بەرچاوە، هەرچی خەیاڵ پێی دەگات، ڕۆژانی مرۆڤ کردوویەتی بە- خودا و خوداوەند-ی خۆی و کڕنۆشی بۆ بردووە، ئەو شتانەی جوان بوون و خۆشی ویستوون و پێویستی پێیان بووە، ئەوانەی ناشیرین بوون و ڕقی لێیان بووەتەوە و لێیان ترساوە، هەمووی پەرستوون، لەپێناو ئەو -خودا و خوداوەند-انە ئارەقە و خوێنی زۆری ڕشتووە، قوربانی زۆری داوە، خوێن و گیان و سەروماڵی زۆری کردووتە قوربانی. هەر بۆیە ئەوهەموو خودا و خودا وەندەی کە مرۆڤ بەدرێژایی مێژوو لەپانایی زەویدا پەرستوونییەتی نایەنە ژماردن.

پێویستی. خودا و خوداوەند- بۆ ئایین و ئەفسانە، وەک پێویستی -گیان- بۆ لەش وایە چۆن ئەگەر گیان نەبێ، لەش هیچ هێز و جووڵەیەکی نامێنێ، ئاواش ئایین و ئەفسانە بەهێزی (خودا و خوداوەند) لەگەڕن و زیندوویێتی بەردەوامیان هەیە، چونکە -خودا- نەک هەر بۆ خۆی هێزێکی کاریگەرە! بەڵکە هەر خودا هێز دەدا بەهەموو شتەکانی تر بەهێزی چاک و خراپیەوە، ئەوە نەک هەر هێزە گیانلەبەرەکان، بەڵکە مردوو و بێ گیانەکانیش، لەسێبەری ئایین و ئەفسانەدا مانا و بوونیان لە خودا و خوداوەندەوەیە، سەرەڕای مرۆڤ، مرۆڤی هەموو قۆناغەکانی ژیان هەمیشە و بەردەوام پێویستیان بەخودا و ئایین هەبووە.

کە دەڵێین مرۆڤ، نابێ وا بێتە بەرچاو کە هەموو مرۆڤایەتی بە یەک پارچەیی و یەک باوەڕی قۆناغەکانی ڕۆژگار و ئەو مێژووە دوور و درێژەیان بڕیوە. بەلکە هەر شوێنە و بەپێی تایبەتمەندی خۆی بە جیا لەوەی تر ئایین و خوداوەندی خۆی ناسیوە، لەوەش زیاتر زۆرجار لە یەک وڵات و لە یەک شار هەر یەک میللەت دوو ئایینی جیاو دوو خوداوەندی جیایان هەبوو. ئێستاش هەر وایە هەر ئێستا لە نێو کورد ئەگەرچی ئایینی سەرەکی- ئیسلامەتییە، بەڵام هەر لە نێو میللەتی کورد ئایین و ئایینزای تر زۆرن، خۆ ئەگەر باسی هەموو میللەتە جیاکانی کوردستان بکەین ئەوا ژمارەی ئایین و ئایینزاکان زۆر زۆرتر دەبێ.

ئێستاش هەندێ لەو خودا و خوداوەند-انە بەسەر دەکەینەوە، کە هەریەکە و لە هەوارێک و ڕۆژگارێک مرۆڤ بەدڵی پڕترس و خۆشەویستییەوە پەرستوونیەتی.

٢-٤-٢- گیانپەرستی :

زۆری زاناکان دەڵێن گیانپەرستی ئایینێکی یەکجار کۆنە و مرۆڤ هەر لەزووەوە گیانی پەرستووە، جا ئەو گیانە، گیانی پیرۆزی کەسە پیرۆز و شتە پیرۆزەکان بووبێ، یا ئەوەتە، گیانی بەدی و تاریکی و شتە ناشیرین و بەترسەکان بووبێ. هەربۆیە گیانی مرۆڤە خۆشەویست و پاکەکانی پەرستووە، گیانی بەد و دێو و لووتکە بەرز و دەریا قووڵەکانی پەرستووە، مار و ئەجندە و سەگ و گای پەرستووە، ڕووەک و گوڵ و داری بەردار و میوە و بەرهەمیشی پەرستووە و هەمووشیانی بەخودا و خوداوەند زانیوە.

٢-٤-٣- دایکپەرستی :

دایکپەرستیش لەو ئایینانەیە کە مێژووەکەی بۆ ڕۆژانێکی زۆر زوو دەگەڕێتەوە، لەی ەکەمین کۆمەڵگای ئایینی کۆمەڵگای دوو ئاوان: «کە لەبواری ئایینی لەدوا ئەڵقەی سەردەمی بالیۆلیتی(٠٠٠ر٣٠- ٠٠٠ر١٠پ.ز) هێزی خودای لەسەر شێوە و ماهیەتی مێینە بەرجەستەکرد، ئەویش دایکە گەورەی ئەم بوونەوەرەیە» (١٥٠، ص٢٤) چونکە مێینە بەهۆی منداڵ بوونیەوە وەک چاوگەی ئەفراندەیی و فراوانی سەیر دەکرا، هەر ئەو -دایک-ەش بەخوداوەند ناسرا و لەسەر ئەو بناغەیە دەپەرسترا: «خودای ئەو چەرخە (پێش مێژوو) مێینە بوو، پێیان دەگوت دایکە خوا خودای فراوانی، ئەو خودایەیان لە شێوەیەکدا بەرجەستە کردووە بەدوو دەست مەمکەکانی خۆی گرتووە و شیری خۆی دەبەخشێ، واتە نعمەت و فراوانی بە مرۆڤ دەبەخشێ» (٩٢، ص٣) ئەو دایکپەرستییە زۆر شێوە پەرستن و زۆر جۆر پیرۆز بوونی گرتووتەوە، ئەگەر لە هەندێ پەیکەر مەمکە پڕ شیرەکانی لە هەموو ئەندامەکانی بەدەنی زیاتر بەرچاو خراوە، ئەوا هەندێ جار ئەو گرنگی و پیرۆزییە بەر ئەندامی مێینەی دایک کەوتووە، چونکە جگە لەوەی دایک وەک پێکهاتە هەموو ئەندامەکان هێزی ئەفراندەیی تێدایە، ئەوا ئەو هێزە ڕاستەوخۆ لەو ئەندامی مێینەییەدایە، کە ژیان لەوێوە پەیدا دەبێ و مرۆڤ لەوێوە دێتە ژیان.

٢-٤-٤- مرۆڤپەرستی :

پێشتر گوتمان مرۆڤ هەموو شتەکانی ئەم بوونەوەرەی پەرستووە، لەوانەی لەسەر زەوی هەن و لەوانەی لە ئاسماندان و، لەوانەی بەچاو دەبیندرێن و لەوانەی بەخەیاڵ دەزاندرێن، بۆیە پەرستنی هەریەک لەمانەش مرۆڤ بۆ ڕۆژانی پەرستنیان بەڵگەی خۆی هەبوو، کە بەڵگەیەکی بەهێزتر و بەردڵتری لە شتێکی تردا دەدۆزییەوە، وازی لەوەی پێشوو دەهێنا و دەستی بەپەرستنی شتە تازەکە کردووە ئەگەر لەدایک-دا هێزی فراوانی و ئەفراندەیی دەدی و ئەوهێزەش هۆیەک بوو بۆ پەرستنی ئەوا ئەو هێزەی بەجۆرێکی تر لە (پیاو)انیشی بەدی کردووە، هەر بۆیێ لە درێژایی مێژوو زۆر -پاشا و پیاوی ئایینی- وەکو پیاو پەرسترا‌ون. لە ڕۆژگاری کێشەی نێوان مەسیحی و بت پەرستەکان (بۆ هومیرۆس) ئەوی ئاشکرا کرد: «کە خوداوەندی مەزنی بت پەرستەکان مرۆڤ بووە، مرۆڤێکی ڕاستەقینە، هەر ئەوە گۆڕاوە و بووە بە (بۆل) بەناوی بۆ هیمیریە» (١٥٦، ص١٥) هەر لەم بارەوە کابرایەکی وەکو (کلیمنت

ئەلئەسکەندەرانی) وەکو ئامۆژگاری پێی گوتن: «ئەوەی ئێوە دەیپەرستن ڕۆژێ لەڕۆژان مرۆڤ بووە» هەندێ جار ئەو مرۆڤە زۆر بەئاسایی و لەنێو کۆمەڵەوە سەرهەڵدەدا و دەبێ بەخوداوەند (جیمس فریزەر) دەڵێ: «بۆ نموونە لە هیند یەکێ لە خواوەندە مرۆڤەکان سەرەتا ژیانی خۆی لە لۆکە چنینەوە دەست پێکرد و یەکێکی تر لە دارتاشییەوە» (١٢١، ص٣٣٦) ئەوەی لێرە جێی سەرنجە ئەو -مرۆڤ- پیاو-ە کاسبکارانە لەنێو خەڵکەوە بە ئاسایی ژیاون و دوایی بووین بە خوداوەند و پەرستراون. ئەو گۆڕانی - مرۆڤ- پاشا- بەخواوەند لەم بەڵگەی خوارەوە چاکتر ڕوون دەبێتەوە، لە ساڵی (٦٦ز) شای ئەرمەنستان دەچێتە ڕۆم تا تاجی شاهی بەدەستی (نیرۆن) بنێتە سەر، کە دەگاتە بەردەمی ئیمپراتۆر دەڵێ: «من هاتوومەتە لای ئێوە، بەڵێ هاتوومەتە لای خودای خۆم تابتپەرستم، بەم شێوەیەی کە میهر دەپەرستم، بەم شێوەیە دەبێ کە ئێوە فەرمانتان لەسەر بێ، لەبەر ئەوەی ئێوە (چارەنووس)ی من و (بەخت)ی منن» (٥٢، ص١٢٧) ئەوەی لێرە مەبەستە ئەوەیە ئەوەتە شا -پیاو-ێک بە شا- پیاو-ێکی تر دەڵێ تۆ خوداوەندی منی و من هاتووم بتپەرستم. ئەگەر شایەک ئاوا بەشا بڵێ، ئەدی بابایەکی بازاڕی و هەژار کە هەر لە دوورەوە بەشێوەیەکی ئەفسانەیی باسی شا دەبیسێ دەبێ، چی بڵێ و چی بکا؟ چۆنی بپەرستێ؟ هەر ئەو پەرستنە کە دەچێتە نێو چیرۆکان و کەسایەتییەکە: «کەسایەتی نێو حەکایەت خوداوەند و باپیرانی ڕۆژانی زوون، ئەوانەی هێزی بەردەوامی زیندوویێتییان تێدایە لەنێوان خوداوەند و مرۆڤدا» (١٢،٢١٩، ص١٣) ئەو مرۆڤە ئەگەر هەر تەنیا پاشا بێ بپەرسترێ، ئەی کاتێ پیاوی ئایینی و پاشا و نوێنەری نێوان خودا و مرۆڤ سەرچاوەی ڕزقی مرۆڤ بێ، مرۆڤی ئاسایی: «پاشاکان ڕۆژانێ دەپەرستران، نەک هەر تەنیا لەبەر ئەوەی پیاوی ئایینی بوون، یان کاهن و نوێنەری نێوان خوداوەند و مرۆڤ، بەڵکە لەبەر ئەوەی خۆیان خوداوەندن و بابایەکن دەتوانن ئەو هێز و فەڕە بەبەندەکانیان بدەن، ئەو فەڕەی لەتوانای مرۆڤەکانی تردا نییە، ئەو مرۆڤانەی داری مردنێن» (١٢١، ص١٠٠) ئەو خوداوەندانەی کە ڕۆژانێ دەپەرستران، وەکو دەرکەوت هەر مرۆڤی ئاسایی بوون، ئەوەتە ئەو -خوادوەند- ە مرۆڤە- پاڵەوانە ئاساییە، بریندار دەبێ و لەبەر ژانی برینەکەی هاوار دەکات: «کاتێ دیومیدیس خوداوەندی جەنگ بریندار دەبێ لەکاتی جەنگ، خوداوەندی جەنگ لە حەژمەتان هاوار دەکات» (١٣٨، ص١٠٤) لێرە خوداوەندی جەنگ بریندار دەبێ و وەکو مرۆڤ هاوار دەکات ئەوا لەداستانی (ئەترا -حاسس) لە باسی لافاو باسی جیاوازی و چینی خوداوەندان دەکرێ. لە سەرەتای داستانەکە ئاوا دەست پێدەکا:

«کاتێ خوداوەندەکان وەکو مرۆڤ
کاریان دەکرد و ڕەنجیان دەدا و ماندوو دەبوون

(بەڵێ) ئەرکی خوداوەندان زۆر گران بوو.» (١٣٣، ص٢١٩) پاشان خواوەندە مەزنەکان کار و پیشەیان دابەشکرد و خواوەندە بچکۆڵەکان، ئەرکی کارکردنیان کەوتە سەرشان و ئەوانیش وڵاتی خوداوەندانیان لەنێوان خۆیان دابەش کرد:

«ساڵانی کارکردنیان دیاری کرد

لە ڕادە بەدەر گران بوو.. ماوەی ٤٠ ساڵ

زۆریان چەشت بەدەست کارەوە شەو و ڕۆژ

بێزارییان دەردەبڕی و شکاتیان دەکرد» (١٣٣، ص٢٢٠)

خواوەندە چکۆڵەکان لەکاتی کارکردن و زەوی هەڵکۆڵیندا هانی یەکتریان دەدا و دەیانگوت با دەنگی خۆمان بگەیەنینە خوداوەندی مەزن، با وەزیر و راوێژکاری ئاگادار بکەینەوە:

«با جەنگ ڕابگەیەنین و دەست بەشەڕ بکەین

خوداوەند گوێی لە قسەکانیان بوو

ئاگریان لە کەرەستەکانی خۆیان بەردا» (١٣٣، ص٢٢١)

کاتێ کۆدەبنەوە بلێسە ئاگرەکانیان بەدەستەوەیە و روو لە پەرستگای (ئەنلیل) دەکەن و کات نیوە شەو دەبێ، دەورەی پەرستگای (ئی- کور) دەگرن، (ئەنلیل)ی خوداوەند ئاگای لەم هەرایە نییە! بەڵام (کاڵ کاڵ)ی پاسەوان ئاگادارە و دەترسێ و دەرگا کلیل دەدا و بانگی (نسکۆ)ی پەردەدار دەکات ئەویش خوداوەند- پاشا- ئاغا-ی خۆی لەنێو نوێنی نووستنێ بە ئاگا دێنێ و پێی دەڵێ:

«گەورەم پەرستگاکەت دەورەدراوە

شەڕ لە دەرگاکەت نزیک کەوتەوە

هۆ ئەنلیل پەرستگاکەت دەورە دراوە

شەڕ گەیشتە بەردەرگات» (١٣٣، ص٢٢١)

خۆپیشاندان بەردەوام دەبێ و ئەنلیل ڕوو لە (نسکۆ)ی وەزیر دەکات و دەڵێ:

«ئای نسکۆ دەرگا بەکلیل دابخە.

چەکەکەت ئامادەکە و لەپێشم راوەستە»

ئەنلیل چی دەڵێ، نسکۆ ئاوا دەکات و پاشان رووی تێدەکا و دەڵێ:

(گەورەم ئەوانە کوڕی خۆتن

بۆچی لە کوڕانی خۆت دەترسێی؟» (١٣٣، ص٢٢٢) پاشان کە ئەنلیل دەیەوێ هۆی ئەو شەڕە بزانێ و نسکۆ دەنێری و لێیان دەپرسێ:

«کێ ئەو شەڕەی هەڵگیرساند؟

کێ ئەو دوژمنایەتی و جەنگەی نایەوە؟) (١٣٣، ص٢٢٣)

خواوەندە بچکۆلەکانی کە سوغرە و بێگاری هیلاکی کردوون، هەموویان پێکەوە دەڵێن:

«ئێمە هەموومان خوداوەندان، شەڕمان ڕاگەیاند.

کاری زەحمەت و باری گران ئێمەی کوشت

کارمان گران بوو، بارمان گەورە» (١٣٣،ص٢٢٣).

٢-٤-٥- ئەفراندنی مرۆڤ:

چیرۆکەکە درێژە دەکێشی و هەتا خواوەندان هەموو لە سەر ئەوە رێک دەکەون، کە مرۆڤ دروست بکەن و ئەو مرۆڤە ئەرکی خوداوەندەکان بگرێتە ئەستۆ و لەجیاتی ئەوان کاربکات. (*-١٥) بانگی (بعلە)ی خوداوەند دەکەن و خوداوەندی منداڵ بوون، داوای لێ دەکەن:

«با خوداوەندی لەدایک بوون قوربانییەک دابێنێ

لێی گەڕێ (لولو)ی مرۆڤ دروست بکات

تانیر هەڵگرێ و کاری گرانی خوداوەندان بکات» (١٣٣ص٢٢٤).

دواجار ئەو مرۆڤە دروست دەکەن، کە لەجیاتی خوداوەندان کار بکا و ئارەقە بڕێژێ ئەوەی لەم نموونە هێنانەوەدا مەبەستە زۆری خوداوەندەکان و جۆری ژیانیانە، کە هەر تەواو وەک یەک میللەت دێنە بەرچاو و پاشا و وەزیر و پاسەوان کارەکەریان هەیە، هێندە هەیە، لەجیاتی ئەوەی بلێین «مرۆڤ» دەڵێین (خوداوەند) خوداوەندی ئەو سەردەمانەی کاریان دەکرد، وەک داستانەکە دەڵێ، یان راستتر ئەو دەمانەی کە خوداوەندەکان (مرۆڤ) بوون، وەک لە کار و گۆتەیاندا دیارە. ئەوەتە لە سەردەمی کلاسیکی کۆن «ئەمبادۆقلیسی فەیلەسووف) کە باسی خۆی دەکا و دەڵێ: «من ئێستا مرۆڤ نیم، بەڵکو خوداوەندی مەزنم و نامرم» (١٢١، ص٣٤٥) بەم شێوەیە لە سەری دەڕوا و دەڵێ: بچمە هەر جێگایەک خەڵک دەورم دەدەن و دەمپەرستن، هەزاران هەزار دوام کەوتن و داوای رێگا پیشاندانیان لێ کردم. ئەم خۆ بەخوداوەند زانین و خەڵک بەدوا کەوتنە بەڵگەی ئەوەیە، کە لەنێو عەوامدا خەڵکانی وا لە هەموو سەردەمێکدا هەن، ئەوە قبووڵ بکەن! کە دەکرێ خوداوەند وەکو مرۆڤ لەنێوانیاندا بژی. ئەوەش یارمەتیی ئەوەمان دەدات کە ئەم هەموو خودایەی سەردەمی سۆمەرییەکان و سەردەمەکانی تر، بەمرۆڤ بزانین و ئەوانەش کە بەخوداوەندیان زانیون هەروەک ئەوانەن کە لە سەردەمی کلاسیکییەت دوای ئەمبادۆقلیس کەوتوون.

ئەو ڕۆژانەی کە خوداوەندەکان وەکو مرۆڤ لەسەر زەوی بوون مرۆڤ ئاسا دەژیان و دەمردن، ئەو هەموو خوداوەندە بێ (دایکی خوداوەندان) و (باوکی خوداوەندان) نەبوون ئەو دایک و باوکە بەپێی هەندێ باوەڕ لە ئاوەوە پەیدا بوون پێش پەیدایوونی (دایک و باوک)ی خوداوەندان ئەو ڕۆژگارە بەم شێوە شیعرییە باسکراوە «ئاسمان لەسەر سەری ئێمە ناوی نەبووە، زەمین لەژێر پێمان ناوی نەبوو» (٤٥، ص٣٧) لەپاش ئەو سەردەمە، لەو چەرخەی کە ئاوەکانی ئاپسووی هەمیشەیی: «دروستکەری خوداوەندان و ئاوەکانی تیامات کە هۆی هێنانە جیهانی خوداوەندان بوو» (٤٥، ص٣٧) ئەو دەمەی کە ئاپسووی خوداوەندانی هێنایە جیهان، پێش ئەو «هێشتا خوداوەندێک نەبوو و ناو و چارەنووسی بەکەسێ نەدابوو» (٤٥، ص٣٧) ئەو خوداوەندانەی کە لە ئاوەوە هاتنە وجوود، هەر جارەی جووت دەبوون و دوو خوداوەندی تر پەیدا دەبوون، بەردەوام ئەم خوداوەندانە، لە خوداوەندانی پێشوو بەهێزتر بوون، پاش ئەوەی خوداوەندان زۆر دەبن و (ئاپسوو) لە زۆری و بێ سەرو بەریان بێزار دەبێ و خەو و خۆراکی لێ هەڵدەگیرێ و دەکەوێتە بیری ئەوە کە لەنێویان ببات و ئاسوودەیی خۆی بەدەست بێنێتەوە

دەڵێ: «ئەو بێ سەروسامانییە بۆ من بووەتە هۆی ناخۆشی، بەڕۆژ ناتوانم ئارام بم و شەو ناتوانم بخەوم، پێویستە ئەو خودایانە لەنێو بەرم و کۆتایی بەو هاتووچۆیە بێنم» (٤٥، ص٣٩) بوون و ژیان و مردنی خوداوەندەکان، تەواو وەکو بوون و ژیانی مرۆڤ باس دەکرێ، تەنیا ئەوە هەیە، کە یەکەم: بە (خوداوەند) ناویان دەبەن و دووەم: لە زۆر کاردا هێزێکی وایان پێدەدرێ، کە لە هێزی مرۆڤی ئاسایی بەدەرە.

٢-٤-٦- گەیشتن بەخودا:

مێژووی میللەتان و ئایینەکان و ئەفسانەکانی تەواوی مرۆڤایەتی پڕاو پڕە لە خوداوەندی هەمە جۆر و هەمە ناو و هەمە توانا، لەناو توانا و جۆری خوداوەندانی سروشت و رووەک زیندەوەر و گیانلەبەرەکانەوە بیگرە، تا دەگاتە بت و پەیکەر و خوداوەند و- پاشا و کاهن و پاڵەوان-ە مرۆڤەکان. ئەم (خوداوەند) گۆڕین و گەڕان بەدوای (خودا)دا، دواجار مرۆڤی گەیاندە (خودا)یەک کە بەیەکانە و هەمیشەیی و بێ هاوتایی پێناسە دەکرێ.

میسرییە کۆنەکان لە(ویرد)ی ڕۆژانەی خۆیان لە پەرستگای (ئامون) خودای خۆیان بەم شێوەیە پێناسە دەکرد.

«خودا یەکە و تەنیا و بێ هاوبەشە

خودا یەکە و بەتەنیا ئافەرینەندەکانی داهێنا

خودا گیانێکی نەزانراوە و کەس نایبینێ، لە هەموو شتێک بزرە خودا گیانی گیانەکانە، گیانی میسری پیرۆزە.

خودا هەر خۆی خودایە لە هەوەڵەوە، ئەو خودایە پێش بوونی هەرشتێک ئەو مەزنی ئافەرینەندەکانە و باوکی هەمووانە، ئەو خوداوەندی هەمیشەییە خودا هەمیشە و نەمرە و لەنێو ناچێ، بێ سەرەتا و بێ کۆتاییە.

خودا سەرەتای نەبووە، کۆتایی نیە، بەردەوام بەم شێوەیە دەمێنێتەوە» (١٥٩، ص؟)

زیندوویێتی و توانایی مرۆڤ لە پرسیاری بەردەوام و گەڕان بەدوای وەڵامدایە! بەڵام، هەمیشە لەبیستنی وەڵامێکەوە، پرسیارێکی تری بەخەیاڵدا هاتووە، بەدرێژایی مێژوو، بەدوای (خودا)دا گەڕاوە و هەمیشەش پرسیویەتی، خودا چۆنە و چییە و لەکوێیە؟ هیندییەکان لەسەر زاری ئەو هێزەوە ئاوا خۆی دەناسێنن: «من هەموو بوونەوەرێکم و سەرەتای بوونی من لەدایک بوونەوە دەستی پێنەکردووە، هەرگیز بوونی من بەمردن و لەنێو چوون کۆتایی نایێ، بۆ کاری خۆم چاوم لە پاداش و مەبەستێک نییە، سەربەچینێکی تایبەت نیم تا دوژمنایەتیی کەسێ بکەم و دۆستیی تایەفەیەکی تر. هەریەک لەئافەریدەکانی خۆم ئەوەی بۆ بەردەوامیی ژیان پێویستە پێم بەخشیون، هەر کەسێ کە بەو سفەتانەوە من بناسێ و لەو سفەتانە لەمن بکات و کاری بۆ قازانج و مەبەست نەکا، کۆتێک کە لەپێیەتی دەکرێتەوە و ئازادی ئەو ئاسان دەبێ» (٣٦، ص ٣٦-٣٧) هەر لە هیندەوە کە باسی (ئاگنی)ی(*-١٦) خوداوەندی سەر زەوی دەکەن ئاوای باس دەکەن: (ئاگنی، لەنێو ناچێ، بەردەوام گەنجە، بەهێزە، بەشان و شەوکەتە، سەرکەوتن بڵاودەکاتەوە و ماڵ و خواردن و گا دەبەخشێ، ئەو بەدووچەرخەیەک دەسووڕێتەوە کە ئەسپی

سوور رایدەکێشن» (١٩٣أ، ص١٥) بەڵام پرسیاری بەردەوام و دڵ ئاو نەخواردنەوە بەوەڵامەکان. مرۆڤ وا لێ دەکات کە لە خۆی بپرسێ: «کێیە کە بەیەقین بزانێ (ئەو) کێیە و ئەو لەم شوێنە بەدەربێخێ، لەکوێ لەدایک بووە و لەکوێ ئەو هاتووەتە بوون؟ خوداکان پاش دروستبوونی جیهان پەیدا بوون؟ باشە کێ دەزانێ سەرەتای دروستبوون چۆن بووە؟» (١٩٣أ، ص٩٢) بەڵێ ئەم پرسیارانە وەکو پێشتر گوتمان بەدوای وەڵامدا دەگەڕێن، جارێکی تر لە ئایینی هیندییەکان وەڵامێکی تر دەخوێنینەوە لە پارچەی (١٢٩)ی ماندالای دەیەم لەڕیگ ویدا نووسراوە: «لەو زەمانەی نەمردن هەبوو نەنەمریی، ئەو وەختە خۆر نەبوو تا ڕۆژ لە شەو جیا بکاتەوە، نەوجوود هەبوو نەعەدەم و نەئاسمان، لەو زەمانە تەنیا (یەکێ) هەبوو، کە هەناسەی دەخواردەوە بێ ئەوەی نەفەسی هەبێ، جگە لەو هیچی تر نەبوو» (١٩٣أ، ص٢٨٣-٢٨٤) ئەم پرسیار و وەڵامانە، ئەگەرچی مرۆڤ ڕۆژانێ، لەو پرسیارانەی گرانتر پێ نەبووبێ و دەستی بەوەڵامی لەوە چاکتریش نەگەیشتبێ، بەڵام هەرچییەک بێ! نیشانەی نیگەرانی و بەردەوامیی پرسیارکردنی مرۆڤە.

لەئێرانی کۆن و لە (یەسەنای ٤٤) زەردەشت ئاوا دەپرسێ: (لە تۆدەپرسم ئەی ئاهوڕمەزدا کێیە باوکی راستەقینە، کێیە ئەو یەکەمین کەسەی کە ڕێگای سووڕانەوەی ڕۆژو ئەستێرەکانی دیاری کرد، کێ هۆی ئەوەیە کە مانگ جارێک پڕ و جارێک بەتاڵە، کێیە ئاگاداری زەمینە لەخوارەوە و راگری ئاسمانە لەسەرەوە، کێیە ئاو و گیانی دروست کردووە کێیە گەڕ و سووڕی توندی بەبا و هەور داوە، دروستکەری رووناکیی بەسوود و تاریکی کێیە، کێ خەو و بێداریی هێناوە، کێیە کە بەیانی و نیوڕۆ و شەوی داناوە و پەرستنی لەسەر ئیمانداران واجب کردووە، کێیە دروستکەری فریشتەی میهر و خۆشویستی، کێیە لەڕووی عەقڵ و زانستەوە ڕێزی باوکی خستە دڵی کوڕ؟» (٤٤، ص٧٠-٧١) پاش ئەم هەموو پرسیارە، زەردەشت خۆی وەڵام دەداتەوە و دەڵێ: «خودایە، من هەوڵدەدەم بەپشتیوانیی عەقڵی پیرۆز، پەروەردیگاری گەورە، بەڕاستی بناسم» (٤٤،ص٧١) هەرچەندە زۆر کەس و زۆرجاریش رای وایان هەبووە، کە لە ئایینی زەردەشت (ئاهوڕمەزدا و ئەهریمەن) دوو هێزی وەک یەکن، بەڵام لەڕاستیدا لەسەرتاسەری گاتەکان وەک (پورداود) دەنووسێ: «ئاهوڕمەزدا تەنیا دروستکەری جیهانی ماددی و مەعنەوییە» (٤٤،ص٧١) هەر واشە چونکە بەپێی باوەڕی ئایینی زەردەشت، دواجار سەرکەوتن بۆ هێزی رووناکییە و هێزی تاریکی، واتە (ئەهریمەن) تێکدەشکێ. زەردەشت لە(گات)ەکان، لەو گاتانەی کە لەخودا دەپاڕێتەوە و داوای یارمەتی دەکات، لە نێو تەواوی -گات و نزاکانی- سیفەتەکانی خودا-ئاهوڕمەزدا- هەمووی باس دەکات، کە بریتییە، لە تەنیایی و توانایی و هەمیشەیی و بێ سەرەتا و کۆتایی پڕ ئاگاداری و دادپەروەری. هەموو سفەتە جوان و پاک و هەمیشەییەکان دەژمێرێ. ئەو سیفەتانەی کە خودا هەیەتی ئەو خودایەی: «کە هیچ شتێک لەو پەیدا نەبووە و ئەو لە هیچ شتێک پەیدا نەبووە» (١٩٣أ، ص٨٨) لەوەی کە دەڵێ: هیچ شتێک لەو پەیدا نەبووە، دەبێ مەبەست ئەوەبێ، کە هەرچی ئەو پەیدای کردووە، لەسایەی دانایی و توانایی ئەو بووە.

هەندێ باوەڕیش لەسەر ئەو قەناعەتەن کە: «بەرهەمەن -خودا- لەباری یەکەمدا ناتوانرێ ببیندرێ و

بەهۆی هیچ دەستەواژە و نیشانەیەکی زمان و بەهیچ هۆیەک ناسینی ئەو مومکین نییە! بەڵام، لەباری دووەمدا، بەرهەمەن ناسی، خوداناسی، بەیارمەتی هەندێ گەواهو نیشانەی تایبەت دەکرێ پێناسە بکرێ و بەهۆی تایبەتمەندییەکانی پەی بە -بوونی ببردرێ: (شنگر ئاچارج) دەنووسێ: «بەرهەمەن نەهەمووە و نەبەش، نەکورتە و نەدرێژ، نەتەڕەو نەوشک، نەسێبەرە و نەتاریکی، نەهەوایە و نە(ئاکاش؟)، بەدەست ناگیرێ، هیچ شتێک بەوەوە گیر نییە! بێ بۆنە؛ چاو و گوێی نییە...» (١٩٣أ، ص٨٩) لەنێو ئەم هەموو ناووپێناسە و شێوە بەرجەستەکردنەی خودا- مرۆڤ هاتە سەر ئەو قەناعەتەی کە (خودا)هەیە، بەڵام چۆنە؟ ئەوا ئەم چوارینەی (خەیام) کە جۆرێکە لەوەی بڕوای بەبوونی هەیە، بەڵام، بێ توانایە لەوەی کە بڵێ، چۆنە!

«یارب خردم در خور اثبات تو نیست

واندیشه و من بجز مناجات تو نیست

من ذات ترا بواجبی کی دانم

داننده و ذات توبجز ذات تونیست»

(١١٣، ص٢١٠)

خودایە عەقڵی من هی ئەوە نییە بوونی تۆ بسەلمێنێ، ئەوەی من بیری لێ بکەمەوە هەر پاڕانەوەیە لەتۆ، من کەی دەتوانم وەکو پێویست تۆ بناسم ئەوەی تۆ بناسێ لەزاتی خۆت زیاتر کەسی دی نییە! ئەم چوارینەیەی خەیام بۆنی ئەو فەرموودەیەی پێغەمبەر (د.خ)ی مەزنی لێ دێت، کە دەفەرمووێ: « خودایە، ئێمە تۆمان وەکو خۆت کە هەی بە تەواوی نەناسی».

زانایان زۆر پێ لە سەر ئەوە دادەگرن، کە ئەفسانە و ئایین پێکەوە سەریان هەڵداوە و تێکەڵییەکی زۆر لە نێوانیاندا هەیە، ئەوەش ڕێگای ئەوەمان بۆ خۆش دەکات کە بڵێین: گەشت و گۆڕانی خودا و خوداوەند زۆر لێک نزیکە، ئەوەی لە سەرەتاوە لە باسی -خودا- ی ئایین گوتراوە، هەر ئەمەش لە باسی-خوداوەند- ی ئەفسانە گوتراوە، لە خودا گۆڕی و زۆریش هەرهەمان ڕەوشە بۆ خوداوەند. دواجار ئەگەر ئایینەکان لە بەرامبەر پێناسەی - ئایین - بۆ - خودا - ڕاوەستان و وەک بەهێزترین پێناسە قبووڵیان کرد، واتە -یەک- خودایی و ئەو خودایە بە هەموو سفەتەکانی خۆیەوە، بەرجەستەبوو، لە نێو ئەفسانەشدا، ئەو باوەڕە بە شێوەی جیاجیا و هێماکارییەوە هەبووە و جێگای خۆی کردووتەوە، لە ئەفسانەدا - خودای خودایان- و ئەو خودایەی هێز وتوانای لە سەرەوەی هەموو خوداوەندەکانی ترە، هەمیشە ئامادە و لەسەر زار بووە، هەر لە بەر ئەوەشە، گرنگی و پێویستی - خودا - بۆ ئایین چەند گرنگییەکی لە پێش و بناخەییە، گرنگیی - خوداوەند - یش بۆ ئەفسانە لەو پێویستی و گرنگییە کەمتر نییە: چونکە چۆن هێزی - خودا - هەمیشە بە سەرسەری ئیماندارەوەیە، هێندەش هێز و کاریگەیی خوداوەندی ئەفسانە، بە سەر ئەفسانەبێژ و ئەفسانە بیسەوەیە. هەر ئەو گرنگی و پێویستییەشە بووەتە هۆی زۆر شێوەیی و زۆر پێناسەیی خوداوەندی نێو ئەفسانە.

٢-٥-١-: گەڕان بەدوای نەمریی لە ئەفسانە جیهانییەکاندا :

٢-٥-١-١- نەمریی چییە؟

مرۆڤ زۆر لەکۆنەوە، لەسەرەتای چاو و مێشک کرانەوەی، لەگەڵ سەرهەڵدانی ئایین و ئەفسانە، بەردەوام لەگەڵ وشەی (نەمریی!) ڕووبەڕوو بووەتەوە، ئەم ڕووبەڕوو بوونەوەی مرۆڤ لەگەڵ وشە و حاڵەتی نەمریی، بەردەوام لە باسی خوداوەند و خوداوە هاتووە. بەپێی باوەڕی ئەفسانە و ئایینەکان، خودا و خوداوەند هەمیشە و بەردەوام نەمرن! جگە لەوەش خودا و خوداوەند دەتوانن بەندەکانی خۆیان ئەوانیش بکەن بەنەمر! وەک ئەوەی خوداوەندانی سۆمەری (ئوتۆ- ناپشتم و ژنەکەی)یان گەیاندە حاڵەتی نەمریی و خودای مەزنیش- خدری زیندە-ی کرد بەیەکێ لە نەمرەکان، هەروەها لە زۆر ئەفسانە و ئایینی تریش ئەوە دەخوێنینەوە کە، کەسانێ هەبوون لەسایەی ئەوانەوە گەیشتوونەتە حاڵەتی نەمریی.

هەروەها هەموو ئایینە کۆن و تازەکان، ئەوانەی کە ئایینی ئاسمانین، وشە و حاڵەتی نەمریی بەو کەسانە ڕەوا دەبینن، کە لەسایەی چاکە و پەیڕەوکردنی دەستووری ئایینەکانیان، لەو دنیا لە (بەهەشت) هەمیشە و نەمر دەبن. هەروەها ئەوانەش کە لە ئایین لا دەدەن و سەرپێچی لە جێبەجێکردنی ئەرکە ئایینییەکان دەکەن. ئەوانیش لە دۆزەخدا بەردەوام و نەمر دەبن.

نەمریی چەند جۆرێکی هەیە:

١- نەمریی، بەناو، واتە ئەوەی لەسایەی ناوەکەیەوە بەنەمریی دەمێنێتەوە، جا بەناوی چاک، ئەگەر بیر و کردەوەی چاک بێ، یان بەناوی خراپ ئەگەر بیروکردەوەی خراپ بێ!!

٢- نەمریی بەجەستە و گیان، واتە مرۆڤ بەجەستەی خۆی بەزیندوویی و نەمریی لەم دنیایەدا بمێنێتەوە، لە ئەفسانەشدا ئەم جۆرە نەمرییە مەبەستە، ئەوەی کە گلگامش بەدوایدا گەڕا.

پێناسەی نەمریی:

لە ئەنجامی لێکۆڵینەوە و بەراوردکردنی جۆری نەمریی و ئەو کەسانەی کە بەدوای نەمرییدا گەڕاون. گەیشتینە ئەوەی کەبەم شێوەیەی خوارەوە پێناسەی (نەمریی) بکەین:

نەمریی ئەو حاڵەتەیە کە مرۆڤ بەگەنجی و لەشساغی و سەر ساغی و هەمیشەیی بمێنتەوە و نەپیر ببێ و نەنەخۆش بکەوێ و نەمرێ.

پێشتر گوترا، مردن مەسەلەی گیان و ناشتن و شینگێڕی بەدوای خۆیدا هێنا، (گیان)یش مەسەلەی کراسگۆڕین و بەهەشت و دۆزەخی برەو پێدا، ئەمە لایەکی هەڵوێست و وەرگرتنی (مرۆڤ) بوو لە بەرامبەر (مردن)دا، بە لاکەی تری، مرۆڤ بەجۆرێکی تر بیری لە مردن کردەوە ئەویش دوورخستنەوەی مردن بوو، بە دوو ڕێگا، یەکەم: لەش ساغی و تەمەن درێژی، دووەم: نەمریی. مرۆڤ لە سەردەمی یەکەمی سەرهەڵدانی ئایین و ئەفسانە لە قۆناغێکدا دەژیا، کە باری ژیانی ڕۆژانەی پێویستی بەلەشێکی ساغ و پتەو هەبوو، بۆ ئەوەی بتوانی خۆراکی ڕۆژانەی خۆی پەیدا بکا و خۆ لە دڕندە و جانەوەرەکان بپارێزێ و بەرگەی گەرماو سەرمای ئەو وەختە بگرێ. چونکە ئەو وەختە مرۆڤ خۆراکی خۆی جەم بەجەم

پەیدا دەکرد و لەمەش ڕۆژانە ڕوو بەڕووی مەترسی گران دەبووەوە و ڕێگای دووری دەبڕی و هەوراز و نشێوی زۆری دەدی، جگە لەوەی لە بەرگ و لانە، هێندە هەژار و سەرەتایی بوو، زیاتر لە ڕووت و بێ بەرگ و بێ خانە و ماڵ دەچوو، پەناگەیەکی ئەگەر هەبووبێ، بێ شک ئەشکەوت بووە.

لە لایەکی ترەوە، ئەگەر لەو ڕۆژگارەدا، کەسێک نەخۆش و لاواز و نەقوستان بووبێ، جگە لەوەی نەیتوانیوە خۆی بژێنێ ئەوا نەشی توانیوە خۆ لە دلڕەقی دەوروبەر و سروشتیش رزگار بکات، بێنە بەرچاوی خۆت ئەگەر ئەو ڕۆژگارە کەسێک نەخۆش و پەککەوتە بووبێ، کێ نان و ئاوی داوەتێ و کێ پاراستوویەتی؟ ئەگەر کەسێ پێی ڕۆیشتن و دەستی کارکردنی نەبووبێ چاوی بینینی نەبووبێ، چۆن ژیاوە؟ دیارە کۆمەڵگای ئەو ڕۆژگارە لەهەر ئاستێکی ژیاندا بووبێ و هەر جۆرە ناوێکی لێبندرێ، کەس ناتوانێ، بلێ: ئەو ڕۆژگارە و کۆمەڵگای ئەو ڕۆژگارە لەم جۆرە نەخۆش و نەقوستانانە خاڵی بووە، بەڵام چونکە، ئەو سەردەمە زۆرتر سەردەمێکە بۆ ئێمە، یادگاری زۆر کەمی لێ بەجێماوە، ئەوەش کە هەیە زۆرتر بۆ ئەوە بەکاردێ کە ژیانی ئەشکەوت و کۆمەڵگای ئەو ڕۆژەی پێ بخوێنینەوە، هەتا باسی ژیانی ڕۆژانەی مرۆڤەکانی نێو ئەشکەوت و دارستان. هەربۆیە ئێستا ژیانی پڕ ئازار و کوێرەوەریی هەزارانی نەخۆش و بێ دەست و پا کەوتووتە نێو تاریکایی ڕۆژگار و ژێرخۆڵی لەبیرچوونەوە، مەگەر پێشکەوتن و بەدەستهێنانی ئامێری وردبین و بەهەست و گەڕان و پشکنینی زانا ماندوونەناسەکان لە داهاتوویێکی دوور یا نزیکدا، هەواڵی تازە و نهێنیی کۆنمان بۆ ئاشکرا بکات!

٢-٥-١-٢- لەش ساغیی:

مرۆڤ هەر لەسەرەتاوە، چ بەغەریزە و چ بەهۆی تاقیکردنەوەی ڕۆژانە تێگەیشتووە لەشی ساغ یەکە سەرمایەی ژیان و کارکردنییەتی، کارکردن بەمانای ژیانی بێ بەرهەم و ڕازی بوون بە (بخۆ و بڕۆ)ی ئەو سەردەمە. چونکە هەر لەسەرەتاوە مرۆڤ خۆراکی خۆی لە بەرهەمی سروشت بەدەست هێناوە و (حازر خۆر)(*-١٧) بووە. بۆیە دووبارە بوونەوەی بەردەوامی سوود وەرگرتنی مرۆڤ لەو بەرهەمە سروشتییانە، شارەزاییەکی زۆری پێدا لەوەی کە بەرهەمەکان، بە (تاڵ و شیرین)ییەوە بناسێ و بەرەبەرە بزانێ، کامەیان بەسوودە و کامەیان بێ سوود، کامەیان لەوەی تر بەسوودترە و کامەیان بۆ کامە نەخۆشی و کامە حاڵەت پێویستە، ئەمەش بۆ خۆی سەرەتایەکی، ڕووەک ناسی بوو بۆ مرۆڤ، چ وەکو خۆراک، چ وەکو دەرمان، بەرەبەرە ئەم ڕووەک ناسییە، بەرەو ئەوەی برد، کە تایبەتمەندیی گیاو گوڵ و بەرهەمەکان بناسێ و بتوانێ لەجێگای خۆیدا بەکاریان بێنێ، هەر هۆی ئەم هەوڵە سەرەتاییەی مرۆڤ بوو، ئێستا مرۆڤایەتی سەرمایەکی زۆری لە ڕووەکناسی، بەهەموو بوارەکانییەوە لەبەردەستە، هەر ئێستا، لە فەرهەنگی ڕووەکناسی و گیا دەرمانیدا، دەیان و سەدان، گیا و ڕووەک و بەرهەم ناسراون، کە هەریەکە بەجۆرێک، کاریگەریی لەسەر بەهێزکردن و تەمەن درێژکردنی جۆرە شانە و ئەندامێکی لەشی مرۆڤدا هەیە. بەخۆڕا نییە لە ئەفسانەکانی جیهاندا، هی هەموو نەتەوەکان ناوی سەدان و هەزاران گیا و بەرهەم دێ، کە هەریەکەی دەرمانی دەردێکە و هەریەکەی هێزی ئەندامێکە، بڕوا ناکەم ئەمڕۆ کەسێک لەم جیهانەدا هەبێ بڕوا بەگیا دەرمانی نەکات و ئەوە ڕەت بکاتەوە کە مرۆڤ وەک دەرمان سوودی لەم

ڕووەک و بەرهەمانە بینیوە، بۆیە پێویست بەنموونە هێنانەوە ناکات. بەڵام نموونەیەک هەیە، کە زاناکانی (ئەرکیۆلۆجی) زۆریان باس کردووە، ئەویش ئەو کابرا (سەقەت)ەی ئەشکەوتی (شانەدەر)ە کە بەسەرهاتی ئەو کابرایە بۆ ئێمە و ئەم نووسینە، بەتایبەتی لە بەشەکانی (لەش ساغی)و (تەمەن درێژی) و هەتا ڕادەیەکیش (نەمریی)دا زۆر بەکەڵکە.

٢-٥-١-٣- کابرای سەقەت:

ئەشکەوتی (شانەدەر) یەکێ لە ئەشکەوتە گرنگەکانی کوردستان و جیهانە، کە لەنێو ئەم ئەشکەوتەدا نهێنییەکی زۆری رابردوویێکی دووری مرۆڤ، ئاشکرا بوو، لەساڵی **١٩٥١**تا **١٩٦٠** پشکنین لەم ئەشکەوتە بەردەوام بووە، لەساڵی **١٩٥٣** ئێسکبەندی چەند مرۆڤێکی لێ دۆزرایەوە، یەک لەوانە منداڵێکی شەش مانگان بوو، پیاوەکانیش یەکێکیان کە ئێسکەکانی پتر بەساغی مابووەوە و تەمەنی بە (٣٥ ساڵ) مەزەندەکراوە، ئەوەی بۆ ئێمە گرنگە (تاها باقر) دەنووسێ: «پاش بەسەریەک گرتنەوە و لێکۆڵینەوەی (ئێسکبەند)ی ئەو مرۆڤە لەرووی پێکهاتەی بەدەنیەوە زۆر شتی گرنگمان بۆ ئاشکرابوو، لە نهێنییە سەیرەکان باسکی یەکێ لەو مرۆڤانە بەزگماک سەقەت بووە، پاشان بە بەردە چەقۆ بڕاوە» (٢١١، بەشی یەکەم، ص٥٩٠) زەمەنی ئەو ئێسکبەندانەش لەنێوان (٤٥) هەزار و (٦٠) هەزار ساڵدا بوو. لێکۆڵینەوەی زۆرتری دواتر دەری خست ئەو دەست سەقەتی زگماکە، هەروا بێکار دانەنیشتووە و بەو سەقەتییەوە هەوڵی زۆری داوە، بەتایبەت کە لەنێو گۆڕەکەدا لێکۆڵەرەوان، توخمی هەشت گوڵیان دۆزیوەتەوە: «لە ئەنجامی لێکۆڵینەوە تازەکان دەرکەوت کە ئەو دانە توخمانە، هی گوڵن، حەوتیان بۆ چارەسەری نەخۆشی بەکاردێن و هەشتەمیان جۆری ژەهرە (...) مرۆڤی شانەدەر گوڵەکانی دەناسی و جۆری دەرمانەکانی پزیشکی لێکدەکردەوە و دەیزانی کامەیان یارمەتیی چارەسەری نەخۆشی دەدا، دەرکەوت ئەو کابرای سەقەتی زگماک، ئەو گوڵانەی وەکو دەرمان بەکاردەهێنا بەهیوای چاک بوونەوە، کە لە چاک بوونەوە بێ هیوا بوو، پەنای بۆ ژەهرەکە برد و کۆتایی بەژیانە ناخۆشەکەی خۆی هێنا» (١١٨ ،ص٢٦).

ئەنجامەکانی ئەم لێکۆڵینەوە زانستییە زۆر گرنگن و شیکردنەوەی زۆر هەڵدەگرن، بەتایبەت بۆ ئەو زەمەنەی کە زاناکان پشت بە لێکۆڵینەوە مەزەندەیان کردووە، ئەویش نێوان (٤٥ تا ٦٠ هەزار ساڵ پێش زایین)ە، کۆبوونەوەی ئەم هەموو توخمە گوڵە و دابەش بوونی بەسەر دوو بەشدا، بەشی یەکەم: حەوتیان گوڵە دەرمان بوون و بەشی دووەم: یەکێکیان گوڵە ژەهرە! نیشانەی ئەوەیە کە مرۆڤی شانەدەر گوڵ و گیاکانی ناسیوە و جۆرەکانی دیاری کردوون و بەکاری هێناون، لەوەش کەحەوتیان گوڵە دەرمان بوون، مانای ئەوەیە کە ئەو مرۆڤە ماوەیەکی زۆر پشت بەگیاناسی و گیادەرمانی هەوڵی چارەسەرکردنی خۆی داوە و هەوڵەکانیشی لە جارێک زیاتر و لە گوڵێک زیاتر بووە، لەوەی کە هەرجارەی کام گوڵی بەکار هێناوە و هەر گوڵەی چەند جار بەکارهاتووە و چەند جار گوڵی تەنیا تەنیا و چەند جاریش گوڵی تێکەڵی بەکارهێناوە. ئەمەش مەگەر لە ئەنجامی لێکۆڵینەوەی وردتر و لە بەردەوامی لێکۆڵینەوەکانی سبەینێ بەدەربکەوێ. بەردەوامی هەوڵدانەکەی بۆ بەکارهێنانی- حەوت دەرمان- نیشانەی ئەوەیە کە ئەو مرۆڤە

بڕوای زۆری بەگوڵەکان هەبووە و پێشتر کاریگەریی ئەم گوڵانەی بەچاو دیوە، خۆی یان خەڵکی تر، هەر بۆ سەقەتیی زگماکی یان نەخۆشی تر بەکاری هێناون و لە بەکارهێنانەکەشدا ئەنجامی باشیان بەدەست هێناوە، بەڵام ئەم سەقەتی زگماکە، کە تا تەمەنی (٣٥ ساڵ)ی هەر بەدوای چارەسەریدا گەڕاوە، بەتایبەت کە سەقەتییەکەی ئەو زگماک بووە، مانای وایە، زۆر زوو کابرا بیری لە چارەسەری کردووتەوە و بەردەوامیش هەوڵی داوە، لەوەش دوور نییە! هەر دەبێ واش بێ، لە دۆزینەوە و بەکارهێنانی دەرمانەکان خەڵکی تر یارمەتییان دابێ، ئەگەر یارمەتییەکی زۆر سەرەتاییش بێ. ماوەی هەوڵدانەکەش بەرێژەی تەمەنەکەی کە (٣٥ ساڵ)ە، ماوەیەکی زۆرە و لای کەم دوو لەسەر سێی تەمەنی دەگرێتەوە. ئەگەر مەزەندەی ئەوەشی بۆ بکەین کە هەر لە منداڵییەوە، باوک و دایکی و کەسانی تر هەوڵی چارەسەرکردنیان داوە، ئەوە ماوەی هەوڵدانەکە، هی کەسوکاری و هی خۆی نزیکەی هەموو تەمەنی دەگرێتەوە، ئەو ماوەیەش بۆ هەوڵدان و چارەسەری و بەدەست نەهێنانی ئەنجام، ماوەیەکی شیاوە، بۆ بێ هیوا بوون و وازهێنان و بیرکردنەوە لەرێگای ترو ئەنجامی تر، ئەویش (ژەهر خواردن)ە کە هۆیەکە بۆ خۆ رزگارکردن لەو بازنە پڕ لە سەرێشەیە، وەک زاناکان دەڵێن و گەیشتوونەتە ئەنجام، ئەنجامەکەشی هەروا بووە، خۆی کوشتووە.

ئەم هەوڵدانە دەکرێ بەبارێکی تریش بخوێندرێتەوە، ئەویش ئەوەیە کە هەوڵدانی، ئەم (شانەدەر)ییە، سەرەتا بۆ لەش ساغی بووە، واتە ویستوویەتی، بەبەکارهێنانی ئەم دەرمانانە، بتوانی چارەسەری نەساغییەکەی خۆی بکات و ئەویش وەکو لەش ساغەکان ببێتە خاوەنی لەشێکی ساغ و بەلەشێکی ساغەوە رۆژانە خەریکی بەدەست هێنانی، پێویستییەکانی ژیانی خۆی بێ و لە کەس دوا نەکەوێ و هەرچی بیەوێ بیکا بتوانێ بیکا و لەدڵدا نەمێنێ. ئەگەر لەم هەنگاوەی بەدەست هێنانی لەش ساغییەدا سەرکەوتبا، بێشک ئەو سەرکەوتن و لەش ساغییە زەمینە و هاندەرێکی باش دەبوو، بۆ هەوڵدان بۆ بەدەست هێنانی تەمەنێکی درێژ و لەشێکی ساغ، ئەگەر لەم هەوڵدانەش واتە بەدەست هێنانی تەمەنی درێژیش سەرکەوتبا و لە ماوەی ئەم سەرکەوتن و تەمەن درێژییەدا، هیچ شکی نییە! بیری لە (نەمریی) و بەدەست هێنانی هۆیەکانی نەمریی دەکردەوە و هەوڵی بۆ دەدا، دیارە هەوڵدان و سەرکەوتن، هەوڵدانی تری بەدواوەیە. ئەگەر لە هەنگاوی یەکەم سەرکەوتبا، بۆ هەنگاوی دووەم و سێیەمیش بەردەوام دەبوو، چونکە ئەمە سروشتی مرۆڤە، چ وەک تاک، چ وەک کۆمەڵ. زانست و سەرکەوتنە گرنگ و بەردەوامەکان ئاوا بەدەست هاتوون. بەڵام، کە بۆ ماوەیەکی درێژ و هەوڵدانێکی زۆر و زۆر جۆر تاقیکردنەوە سەرنەکەوتووە، کاردانەوەی سەرنەکەوتنەکەی وەک هەموو مرۆڤێک و زۆرجاریش زانایان، بەلایەکی تریدا بردووە، ئەویش بەکارهێنانی گوڵی هەشتەمە، گوڵی ژەهر، بۆ خۆکوشتن و خۆ دەرباز کردن، لە ژیان بەسەقەتی و هەوڵدانی بێ ئەنجام.

لێکۆڵینەوەی زاناکانی (کۆنناسی -ئەرکیۆلۆجی)و شیکردنەوەکەی ئەم نووسینە، رێگەی ئەوەمان بۆ خۆش دەکات کە بڵێین ئەم (مرۆڤی شانەدەر)ە و ئەم کابرا سەقەتە زگماکە، یەکەمین کەسە. هەوڵی داوە، لەش ساغی و تەمەندرێژی و نەمریی بەدەست بێنێ، ئەویش بەهەوڵدانێکی زانستییانە و تاقیگەیی

(*-١٨) کە ئەم هەوڵدانەش تەمەنی بۆ (٤٠ هەزار ساڵ) زیاتر دەگەڕێتەوە و هەوڵدانەکەش لە (شانەدەر- کوردستان) بووە. لەنێوان هەوڵدانی سەقەتی شانەدەر و شای سۆمەری (گلگامش) زەمەنێکی یەکجار زۆر هەیە، کە نزیکەی (٤٠ هەزار ساڵ) دەبێ، بەڵام، ئەگەر ماوەی رۆژگارەکە زۆرە، ئەوا ماوە جوگرافییەکە یەکجار کەمە، ئەگەر ئەوەش لەبیر نەکەین کە ئێستا زاناکان و مێژووناسەکان زۆریان ڕایان لەسەر ئەوەیە کە، سۆمەرییەکان لە بەرزاییەکانی ئێران، چیاکانی باکووری عیراق- کوردستان-، سەرووی نێوان دوو ئاوانەوە چوونەتە خواروو، ئەوەش بەرەو ئەوەمان دەبات کە بڵێین: هەوڵدان بۆ لەش ساغی و تەمەن درێژی و نەمریی میراتێکی لەمێژووینەی ناوچەکەیە بەتایبەت کە گلگامشیش هەوڵی بۆ مانەوەی گەنجی- لەش ساغی- دەدا و هیوای تەمەنێکی درێژی دەخواست و بەدوایی (گیای نەمریی)دا دەگەڕا. لەگەڕانەکەشدا بەدەستی هێنا، بەڵام، چونکە قەدەری مرۆڤ- قەدەری مردنە- و خودا و خوداوەندەکان هەر لە ئەوەڵەوە (ژیان- نەمریی) یان بۆخۆیان داناوە و، (مردن!)یش بۆ مرۆڤ، گلگامش ئەویش وەک هەموو، ئەوانەی بەدوای نەمریی-دا گەڕاون، دواجار هۆیە نەمرییییە بەدەست هاتووە کە دەدۆڕێنێ. بۆ ماوە زەمەنییەکەی نێوان کابرای شانەدەر و گلگامشی سۆمەری، نابێ ئەم ماوەیە، بەماوەیەکی وشک و برینگ دابنێین، چونکە مادام مرۆڤ لێرە ژیاوە و ژیان بەردەوام بووە و کۆمەڵی مرۆڤایەتی هەبووە، ئەو کۆمەڵە، لە سەقەتی وەکو کابرای شانەدەر و گەنج و پاڵەوانی خورت و لەمردن ترساوی وەکو گلگامش خاڵی نەبووە. ئەگەر تا ئێستا لەم نێوانەدا، واتە نێوان کابرای سەقەت و گلگامشی پاڵەوان، هیچ بەڵگەیەکمان بەدەستەوە نییە، بەڵام زۆر چیرۆک و ئەفسانەی تری گەلانی ناوچەکە هەن، کە پاڵەوانەکانیان بەدوای نەمرییدا گەڕاون، ئەم چیرۆک و ئەفسانانەش زۆریان مۆرکی کۆنی یەکجار کۆنیان پێوەیە، ئەم ئەفسانە زۆر و کۆنانەش ریشەیان بۆ ئەو رۆژگارانە دەگەڕێتەوە کە ئەمانەش بەجۆری خۆیان بەڵگەی زیندوون.

٢-٥-١-٤- هەمیشە گەنجیی:

سەرەڕای هەوڵی مرۆڤ بۆ بەدەست هێنانی، لەش ساغی و تەمەن درێژی و نەمریی، شتێکی تریش هەیە کە مرۆڤ هەوڵی بۆ داوە، ئەویش (هەمیشە گەنجی)یە. پەندێکی دوعا ئامێزی کوردی هەیە، دەڵێ: (مردن هەبوایە، پیربوون نەبوایە) ئەم پەندە کوردییە، مانای ئەوە دەدات کە، مرۆڤ بە(مردن!) ڕازییە، کە کارێکە، مرۆڤ ناتوانێ پێشی لێ بگرێ، جا مادام کە (نەمریی!) بەدەست نایێ، با پیری نەبوایە؛ واتە مرۆڤ هەمیشە گەنج بوایە. ئەم هیوا خواستنە بۆ گەنجییەتیی بەردەوام. هەر لە سنووری هیوا و نزا نەماوەتەوە، بەڵکە مرۆڤ هەوڵی زۆری بۆ داوە و لەنێو حیکایەت و ئەفسانان زۆرجاریش، بەو (گەنج)ییە گەیشتووە.

گلگامش پاش ئەوەی (گیانی نەمریی) بەدەست دێنێ، بەم شێوەیە باسی ئەو گیا گرنگ و ئەفسانەییە دەکات:

«پاشان گلگامش بە (ئور- شەنابی) بەڵەمەوانی گوت

هۆی (ئور- شەنابی) ئەو گیایە سەیرە

پیاو دەتوانێ چالاکییەکانی ژیانی پێ بەدەست بێنێتەوە
ناوی لێدەنێین (پیر دەگەڕێنێتەوە سەردەمی لاوی)
با لەگەڵ خۆمدا بیبەمەوە (ئوروک)ی شوورەدار
تا (خەڵک) هاوبەش بن و لەگەڵمان بیخۆن
منیش لە ڕۆژەکانی دوایی تەمەنمدا دەیخۆم، تا گەنجیم بگەڕێتەوە» (١٣٣، ص١٦٥-١٦٦)

وەکو دیارە گلگامش بۆیە ئەم گیایەی لا سەیرە، چونکە چالاکییەکانی دەژێنێتەوە و پیاو دێنێتەوە سەر تەمەنی ڕۆژانی گەنجی! سەخاوەت و دڵکراوەیی گلگامش لەوەدایە، ئەو گیاسەیرە هەڵدەگرێ و دەیەوێ بهێنێتەوە شاری (ئوروک) بۆ ئەوەی هەموو خەڵک هاوبەشی بن لەخواردن و ئەوانیش وەکو ئەو سوود لەم گیایە ببینن. هەر خۆشی دەڵێ: ڕۆژانی دواییی تەمەنم ئەو گیایە دەخۆم بۆ ئەوەی بگەڕێمەوە سەر تەمەنی گەنجی و چالاکییەکانم لە پیرییەوە بگەڕێتەوە سەر شێوەی ڕۆژانی پڕ هێز و توانایی لاوی. هەر خۆشی ناوێکی تر جگە لە (گیای نەمریی) بۆ ئەم گیایە پێشنیار دەکا و دەڵێ: ناوی دەبێتە «پیر دەگەڕێنێتەوە سەردەمی لاوی» چونکە وەکو دەردەکەوێ، (نەمریی) بەپیری و بێ هێزی لای گلگامش هیچ سوودێکی نییە! ژیان بەگەنجی خۆشە، چونکە گلگامش گەنجێکی چالاک و پاڵەوانێکی ئازابووە، نەیویستووە، ئەو گەنجی و چالاکی و پاڵەوانییە لە دەست بدا، بەوەش هیوایەکی یەکجار مرۆڤانە و شیاوی خواستووە، یەکەم: بەگشتی کردنی موڵکییەت و هاوبەش بوونی خەڵک و سوود وەرگرتن لە گیایەکە.

دووەم: گەیشتن بەگەنجی هەمیشەیی وەک ڕۆژانی لاوی. بەپێچەوانەی زۆربەی ئەوانەی کە داوای نەمریی دەکەن، هەر تەنیا باسی نەمریی دەکەن و هەندێکیان دواجار لەو نەمرییە پەشیمان دەبنەوە چونکە بەشێوەیەکی شیاو بەدەست ناهێنن. (لە بەشی سێیەمدا بەدرێژی باسی ئەم حاڵەتە دەکەین).

ئەگەر هەموو لایەک ئەو ئەنجامە ناخۆشە دەزانین، کە دواجار گلگامش ئەو گیا سەیر و گیای نەمرییە لەدەست دەدا، پاش ئەوەی (مار) بۆ خۆی دەیخوا، هەر ئەم گیا خواردنەشە بووەتە هۆی ئەوەی کە خەڵک (کراس فڕێدان)ی مار بەنوێ بوونەوە و خۆگۆڕین و تەمەن درێژی لێکبدەنەوە، گومان ئەگەر گلگامش گیای نەمریی و گەنج بوونەوە لەدەست دەدا، ئەوا (زەمبیل فرۆش) ئەو گەنجییە تەواو وەک خواستی گلگامش بەدەست دێنێ، واتە پاش پیری و بێ هێزی دەگەڕێتەوە سەر تەمەنی گەنجی و پڕ هێز و چالاکی. (زەمبیل فرۆش) پاش کێشەیەکی زۆ رو تەمەنێکی دوورودرێژ و لە پیرییەکی یەکجار پیر لەگەڵ خاتوون دەگەنە ئەو بارەی کە هەردووک یەکتر قبووڵ بکەن، یا ڕاستتر، زەمبیل فرۆش خاتوون، قبوول بکات، بەڵام خاتوون -ئێستا - لە تەمەنێکدایە، نایەوێ بەم تەمەن و پیرییە بەزەمبیل فرۆش بگات، بۆ پێکەوە ژیان و (مارە بڕی) یەک مەرجی دەبێ، ئەویش داوا لە (زەمبیل فرۆش) دەکات بیگەڕێنێتەوە سەر تەمەنی گەنجی، پاش ئەوەی زەمبیل فرۆش کۆشکێکی شیاو دروست دەکات، دەچێتە سەر بەرماڵی نوێژێ و سەردەباتە سەر سەجدەی و دەڵێ: «یاڕەبی ئەمن و خاتوونێ بێنەوە سەر حەددی چاردە ساڵەی» جێبەجێ هاتنەوە سەر حەدی چاردە ساڵە، خاتوون ئەوجار خۆی لێ مارەکرد، پێکەوە

دانیشتن» (٤،ل٣٢٢-٣٢٢).

ئەوەی لێرە، لە پاڕانەوە و خواستی خاتوون و زەمبیل فرۆش سەرنج ڕادەکێشێ هەردووکیان، داوای گەڕانەوەی سەر تەمەنی گەنجی دەکەن، نەک داوای نەمریی، داوا و دوعاکەشیان گیرا دەبێ و دواجار بەگەنجی- گەنج- گەنج بوونەوەی جاری دووەم- دەگەنەوە یەک.

ئەگەر زەمبیل فرۆش و خاتوون بەنوێژ و نزای سەر سەجدەی دەگەڕێنەوە، سەر تەمەنی لاوی، ئەوا (میرمح) و ئەسپ و تاژییەکەی، هەر سێکیان، دەگەنە جێگایەک، هەر چەندە ساڵان بەسەر دەچن، ئەوان هیچ پیر نابن و هەر لەسەر ئەو تەمەنە دەمێننەوە، کەپێیەوە چووینە ئەو جێگایە، ئەویش تەمەنی گەنجییە! بەڵام کە (میرمح) دواجار غەریبی ماڵ و وڵاتی خۆی دەکا و پێ دادەگرێ بۆ گەڕانەوە، پەرییەکان (سێ سێو)ی دەدەنێ و دەڵێن: (هەرە، خوەدێ ب رییا تەڕابە، تەڕا ئۆغربە، ڤان سێڤان نەدە کەسەکی» (٢٤،ل١٥٩) بەڵام، لەگەڕانەوەیدا (شەیتان) خۆی لێ دەکاتە پیرەمێرێکی ڕیش سپی زاڕۆک نەخۆش و داوای (سێو)ێکی لێ دەکات، (میرمح)یش بەهەستی پڕ سۆزی مرۆڤایەتی - کە لێرە خاڵی لاوازی (میرمح)ە- سێوێکی دەداتێ، هەر کە سێوەکەی دەداتێ، یەکسەر: «ئەوێ کو سێڤ دا پیرێ چۆکە وی سست بوون، موبێد وی سپی د روویی ویدا هاتن» واتە گەنجی لەگەڵ سێوەکە ڕۆیشت و پیری دەرکەوت، بەسستی چۆک و سپی بوونی ریش، لەگەڵ دۆڕاندنی، دوو سێوەکەی تر، نەک هەر گەنجی و جوانی دەدۆڕێنێ، بەڵکە (ژیان)یش لەدەست دەدا و دەمرێ، نەک هەر (میرمح) خۆی، بەڵکە ئەسپ و تاژییەکەشی وەکو خۆی پیر دەبن و گیانیان دەردەچێ.

٢-٥-١-٥- تەمەن درێژیی:

مرۆڤ لە واقعدا هیوای زۆرشت دەخوازی و هەوڵی زۆرشت دەدا، بەڵام هەموویان بەدەست ناهێنێ، کەچی، ئەم هیوا و هەوڵە بێ ئەنجامانە زۆر بەئاسانی لەنێو مێژووی ئایین و ئەفسانەدا بەدەست هاتوون و گەیشتوونەتە ئەنجام هەر لە جیهانی ئایین و ئەفسانەیە کە مرۆڤی هەمیشە ساغ و سەلامەت و هەمیشە گەنج و مرۆڤی نەمر هەن، جگە لەوەش هەر لە ئەفسانە و ئایینە کە مردووی سەد ساڵە و مردووی کفن هێشتا زەرد نەبوو زیندوو دەکرێنەوە. جگە لەوانە هیوایەکی تری لەمێژینەی مرۆڤ هەیە، ئەویش هیوای (تەمەن درێژی)یە.

تەمەنی ئاسایی مرۆڤ بەشی ئەوە ناکات کە مرۆڤ لەم تەمەنەدا هەموو هیوا و ئامانجەکانی خۆی بەدی بێنێ، دووەم مرۆڤ لەوانە نییە کە هیوا و خواستەکانی کۆتایی بێت، بۆیە هەوڵەکانی بۆ تەمەندرێژی و لەش ساغی و نەمریی و زیندوو بوونەوەی جارێکی تر، بێ پسانەوە بووە، ئەگەر لە واقع و بەزانست هیچی بۆ نەکراوە، ئەوا لە ئەفسانە و خەیاڵ زۆری بەدەست هێناوە، ئەم ئەفسانە و خەیاڵە هەمیشە ئایین پشتگیریان بووە، واتە چیرۆکە ئایینییەکان نموونەی زۆر لەم بەدەست هاتووانەی تێدایە، ئەوانەی کە لە واقع بەدەست نایەن. هەر ئەوەشە هۆی تێکەڵی پێکچوونی ئایین و ئەفسانە لە رووی جۆری پاڵەوان و ڕووداو و ئامرازەکانەوە.

ئەم هەوڵە زۆرەی مرۆڤ بەردەوام بۆ بەدەست هێنانی ئەو هیوا ئەستەمانە، تەنیا لەنێو چیرۆکە

ئەفسانەیی و چیرۆکە ئایینییەکان ماونەتەوە. ئێستا کاتی ئەوەیە هەندێ لەو چیرۆکە ئەفسانەیی و ئایینی و مێژووییانە بەسەر بکەینەوە.

سەرەتا با گوێ لە (لۆگال زاگیزی، ٢٤٠٠-٢٣٧٠پ.ز) ڕابگرین و بزانین بە چ ڕێگایەک هەوڵی تەمەندرێژیی خۆی دەدا: «وای دەنا ئەنلیل پاشای هەموو وڵاتان لەبەر خاتری من نوێژی کردبا و لە بەرامبەر (ئان)ا پاڕابوایەوە و بەڵکە تەمەنێکی دەهاوێشتە سەر تەمەنم» (*-١٩) (١٧١، ص٩٥-٩٦) ئەم پاشایە بەنزا و لە ڕێگەی خوداوەند و ئایینی سەردەمەکەی خۆیەوە هەوڵی تەمەندرێژی داوە، لە نزای ئەم پاشایە ئەوە بەدەردەکەوێ، کە ئەو پاشایە یەکەمین کەس نییە، ئەم نزای تەمەندرێژییە دەکات و-بەدووریشی مەزانە- کە خەڵک هەبووبن لەپێش ئەو و سەردەمی ئەو دوعاکەیان گیرا بووبێ و ئاواتەکەیان بەدەست هاتبێ!! ئەگەر لوگال زاگیزی دەیەوێ تەمەندرێژییەکەی لە ڕێگای خوداوەند بەدەست بێنێ! ئەوا چیرۆکە ئەفسانەیییەکان زۆر جار وەک کارێکی ئاسایی باسی تەمەندرێژان دەکەن ساڵانێکی ئەوەندە زۆریان بۆ داوێنە سەریەک، کە زۆر لە تەمەنی ئاسایی مرۆڤ دوورە.

مەگەر ئەو (ساڵ)انە بە پێوانەیەکی تر لێکبدەینەوە، با گوێ لە (ڕۆستەم) بگرین بزانین لەبارەی تەمەنی خۆیەوە چی دەڵێ: «ڕۆستەم، بەهیوای ئامۆژگاری کردنەوە ڕووی لە (ئەسفەندیار) کرد و (گووتی): «رۆڵە هەزار و سەد و شەست ساڵ تەمەنم بەسەربردووە، کەس نەیتوانیوە دەستی من ببەستێ، ئەو تاج و تەختە من پاراستوومە» (٥١، ص٣٧) ئەوەی ئێمە مەبەستمانە (١١٦٠ ساڵ تەمەنی ڕۆستەم)ە کە لێرەدا لەسەر زاری ڕۆستەم خۆی دەیخوێنینەوە. ئەم تەمەنە زۆرە، نیشانەی هیوا خواستنەیان بەدەست هێنانی هیوای داهاتووە لە رابردوودا؟! هەر لە وڵاتی (ئێران ویج)دا ئەو وڵاتەی ئەو وەختە زۆربەی کوردستانی ئەمڕۆی دەگرتەوە، لەو وڵاتە و ئەفسانەی ئەو سەردەمە، ناوی کەسانێکی زۆر دێ، لەو کەسانەی کە تەمەنیان لە تەمەنی ئاسایی مرۆڤ زۆر بەسەرەوە بووە، هێندە هەیە ئەم تەمەن درێژانە، جگە لەوەی شاە و هەندێ جار خواوەند بوون، بەڵام، هۆی تەمەندرێژییەکەیان زۆرتر هۆی بوونی (فەڕ) بوو، بەمانای (نور- رووناکی) (١٩٠) و (پیرۆزی) (١٨٩) و (شان و شەوکەت) (١٩٠ + ١٩٣) وا ئەم شان و شەوکەت و رووناکییە پیرۆزە لە خواوەیە و هەموو کەس و بنەماڵەیەک ئەم (فەڕ)ەیان بەرناکەوێ، ئەم وشەیە هەر ئەمڕۆ لەنێو کورد بەکاردێ لە شێوەی (بەدفەڕ) کە تەواو بەدژی پیرۆز و رووناک و شان و شەوکەت دێت، کە هەر ئەم وشەیە لە (ئاوێستا) و (پەهلەوی)دا بەکارهاتووە و هەر ئەم مانایەی هەبووە، کەئێستا لەنێو کورد بەکاردێ، ئەم فەڕە زۆر تایبەتمەندیی هەیە، کە دەتوانین تەواو بەهێز و پیرۆزی و رووناکیی خوداوەندی ناو ببەین، هەر ئەوەش بوو، هەرکەسێک ئەم فەڕەی هەبوو بێ، هیچ هێزێک کاری لێ نەکردووە، (جەمشید) شای ناوداری (ئێرانی کۆن) هەتا مەیلی لەسەر چاکە بوو، ئەم فەڕی خوداییە لە یارمەتییدا بوو، وەک هێزێک هەم جەمشیدی دەپاراست و هەم وەک هێزێک خواستەکانی بۆ جێبەجێ دەکرد، ئەو هێز -فەڕ- تەواو هێزێکی خوایی بوو، خودای چاکە و خێر، چونکە کە (جەمشید) پاش کارە گرنگەکان لەخۆی بایی بوو و خۆی بەخوداوەند ناو برد و گوتی:

«جهان را به خوبی من اراستم

چنان است گیتی کجا خواستم» (١٨٣أ، ص٣٨).

واتە ئەم جیهانە بەجوانی و چاکی من ڕازاندوومەتەوە، گێتیش هەر بەو شێوەیە کە من ویستوومە، لەوەشی تێپەڕاند و گوتی:

(خور و خواب وارامتان ازمن است

همان کوشش وکامتان ازمن است» (١٨٣أ، ص٣٨).

واتە خەو و خواردن و حەسانەوەتان لەمنەوەیە، هەر ئەو رەنج و ئاواتەتان ئەویش هەر لەمنەوەیە. پاش ئەو لێگۆڕان و خۆ هەڵنانە کەس بەدەنگ نەهات هەتا پیاوانی ئایینیش سەریان بۆ لەقاند و نەوێران لێی بەدەنگ بێن.

بەڵام، وەک لە چیرۆکەکەدا بەدەردەکەوێ، ئەو خوداوەندەی ئەم هێز و (فەڕ)ەی بەو داوە هەر ئەویش لێی دەستێنێتەوە،

«چو این گفته شد یزدان ازوی

بگشت وجهان شد پڕ ازگفت وگوی» (١٨٣أ،ص٣٩)

واتە: پاش ئەوەی ئەم قسانەی کرد- قسەی خۆ بەخوداوەند زانین- فەڕی خودایی لەو دوورکەوتەوە و دنیا پڕ بوو لە چپە چپ، واتە خەڵک لەنێو خۆیان کەوتنە گلەیی و بێزاری دەربڕین لە (جەمشید)و لە ئەنجامدا خەڵک و خوا کەوتنە دژایەتیی (جەمشید).

«بەجمشید بر تیره گون گشت روز

همی کاست آن فرگیتی فروز» (١٨٣أ، ص ٣٩)

واتە: ڕۆژ لە جەمشید وەرگەڕا و دنیایی لێ تاریک داهات کە ئەو (فەڕ)ی جیهان رووناک کەرەوەی لێ دابڕا.

ئەژدیهاک (ضحاک) لەرووی خوێن و ئایینەوە کوڕی هەر نەتەوەیەک و لەسەر هەر ئایینەک بێ، زۆرتر وەک پاشایەکی زۆردار و خوێنڕێژ ناسراوە، ئەم پاشایە، تەمەنێکی درێژی هەبووە: «پاشایەتیی زوحاکی تازی (عەرەب) (*-٢٠) هەزار ساڵ و یازدە مانگ و حەوت ڕۆژ بوو» (٧٣، ص٧٥) کە لێرە ئاوا ساڵ و مانگ و ڕۆژی تەمەنی زوحاک باس دەکرێ، بەڵام زۆرتر نووسەران هەرباسی (هەزار ساڵ) دەکەن بۆ تەمەنی ئەو پاشا زۆردارە، (جەمشید) کە بەدەستی زوحاک بەمشار دوولەت کرا، چونکە ئەویش تەمەنێکی درێژی هەبووە، زۆر تەمەنی بۆ دیاری دەکرێ: «لە فەرمانڕەوایی جەم نۆ سەد زستان تێپەڕی و جەم زەویی سێ بەقەد ئەوەی کە هەبوو فراوان کرد» (٤٢، ص٦) ئەگەر لێرە باسی ٩٠٠ ساڵەی تەمەنی -جەم- جەمشید دەکرێ، بەڵام نۆ سەدەکە بەزستان دەژمێرێ، کە ئەم جۆرە ژماردنە، واتە تەمەن بە کەژەکانی ساڵ ژماردن، شێوەیەکی یەکجار کۆنە و هی سەردەمی مەڕداری و کشتوکاڵی یەکەمە، هەر ئێستا لەنێو کورد، ئەم جۆرە ساڵ ژماردنە بەکاردێ (*-٢١) پاش (جەمشید) تەمەنی (فەرەیدوون) دێت کە ئەویش (٥٠٠ ساڵ) ژیاوە، پاشان (کەیخسرەو) کە(٢٦٠ ساڵ) ژیاوە هەروەها (کەیکاوس) کە (١٥٠ ساڵ) ژیاوە، کە ئەم تەمەنەی دوای واتە ١٥٠ ساڵ تەمەنی کەیکاوس، تەمەنێکی زۆر نییە و

خەڵک هەن بەئاسایی گەیشتوونەتە ئەم، تەمەنە.

هەندێ نووسەر ئەم تەمەندرێژییە بۆ تەمەنی سەردەمێک دەگێڕنەوە، نەک تەمەنی پاشایەک: «ئەو ٧١٦ ساڵەی جەمشید و ١٠٠٠ ساڵەی زوحاک و ٥٠٠ ساڵەی فەرەیدوون هێمایەکە بۆ سەردەمانێک نە ئەوەی کەسانێ بەو ناوەوە لەم ماوە درێژەدا حوکمیان کردبێ» (٨٠، ص٧٥١) لە ئەفسانەی کوردی، زۆر جار باسی کەسانی تەمەندرێژ دەکرێ ئەم تەمەندرێژییەش، هەروەها بەخۆڕایی نایەتە ناو ئەفسانە بەڵکە مەبەستێکی بەدواوەیە، زۆر جاریش باسی چۆنیەتی بەدەست هێنانی ئەم تەمەندرێژی و هۆ و مەبەستی تەمەندرێژییەکەش دەکرێ.

هەر لە ئەفسانەی (میرمح) ئەو دەقەی (قەناتی کوردۆ)(*-٢٢) بڵاوی کردووتەوە، (میرمح) کە بەدوای نەمریی-دا دەگەڕێ، لە ڕێگا تووشی سێ جۆر تەمەندرێژان دەبێ، یەکیان جووتیارێکە خەریکی زەوی کێلانە، هەتا کێلانی زەوی مابێ، ئەویش دەمێنێ، دووەمیان، (مار)ێکە هەر ساڵەی جارێک کراسی خۆی داوێتە دۆڵێک، کە دۆڵەکە پڕ بووەوە ئەویش دەمرێ. سێیەمیان، باڵندەیەکە خەریکی (گاڕس)(*-٢٣) خواردنە، کەی گاڕسەکەی تەواو بوو ئەویش دەمرێ. ئەم سێ نموونەیە، مردنیان بەم کارانە دوا دەکەوێ و ساڵانێکی زۆر دەخایەنێ، بەڵام ژمارەی ساڵەکان باس نەکراوە. هێندە هەیە، تەمەنیان زۆر زۆر لەسەرەوەی تەمەنی ئاسایی خۆیانە، یاڕاستتر، تەمەنیان تەمەنێکی ئەفسانەییە. لە ئەفسانەیەکی تری کوردی کە (عەبدول شارباژێڕی) (*-٢٤) بڵاوی کردووتەوە، باسی سێ کوڕ و باوکێک دەکات، کە ئەوانیش تەمەنیان زۆر لە سەرەوەی تەمەنی مرۆڤی ئاساییە. کوڕەکان تەمەنیان بەم شێوەیە گەورەکەیان تەمەنی (٧٥٠ ساڵ)ە و ناوەنجییەکەیان (٥٥٠ ساڵ) و بچووکەکەیان (٤٥٠ ساڵ) تەمەنیەتی، بەڵام باوکیان (٨٠٠ ساڵ) ژیاوە، لە ئەفسانەکە هۆی تەمەندرێژییەکەیان بۆ ژنەکانیان دەگەڕێتەوە، هەر یەکە تەمەنیان بەقەد باشی و خراپیی ژنەکانیانە هەتا ژنەکانیان باشتر بووبێ، تەمەنیان زۆرتر بووە، ژنیش لێرە هۆی ئاسوودەیی دڵ و دەروون و ژیانە، واتە مەبەست ئەوەیە کە پیاوی ئاسوودە و بێ خەم لەنێو ماڵی تەبا و ڕێک تەمەنی لە پیاوی نیگەران و خەماوی نێو (ماڵی بەجەنگ)(*-٢٥) پترە، ئەم تەمەندرێژییە هیوا و خواستێکی هەمیشەیی مرۆڤە، بۆیە لە ئەفسانەی هەمو گەلێکدا، چیرۆک و ئەفسانەی تەمەندرێژان زۆرە و بەدەست دەکەوێ لەنێو (عەرەب)یش نموونەی ئەم جۆرە تەمەندرێژانە لەنێو فولکلۆر و ئەفسانەیاندا زۆرە، (تاها باقر) دەنووسێ: «هەواڵی تەمەندرێژان و زۆری ئەوانەی کە ڕێگای پڕ ئەستەمیان گرتووتەبەر لەپێناوی بەدەست هێنانی مانەوە و نەمریی. وەکو چیرۆکی (لوقمانی حەکیم) و ذولقەڕنێن و خدر و سەرگەردان و تەبعلئە و سەت و شەممەر و بەرعش و قەیس و بن زوهەیر» (١٣٣، ص٤٣) هەندێک لەمانە نەمرییان بەدەست هێنا و وەکو خدر و هەندێکی تریان تەمەندرێژی وەکو لوقمان کە تەمەنی حەوت باز ژیاوە. هەر چەندە ئەم تەمەندرێژانە، لە دەقە ئایینییەکانیش وەکو پێغەمبەر و پیاوی ئایینیش ناویان هاتووە، بەڵام هەر ئەم ناوانە، بەشێوەی تر لە دەقە ئەفسانەیی و فۆلکلۆرییەکان باس دەکرێن، چونکە کەسایەتیی مێژوویی و ئایینییەکان کە دەکەونە نێو دەقی ئەفسانە و فۆلکلۆرەوە گۆڕانی زۆریان بە سەردادێ، ئەمەش لە ئەفسانەی هەموو گەلان هەروایە.

هەندێک لەو پیاوە ئایینییانەی کە وەک تەمەن درێژ باسکراون، ئەمانەن: «ئادەم (٩٣٠ ساڵ) ژیاوە، شیت (٩١٢ ساڵ) ئەنوش (٩٠٥ساڵ)و نوح (٩٥٠ ساڵ)،» (٨٦، ص١٥)

٢-٥-١-٦- یارانی ئەشکەوت: (اصحاب الکهف):

لە قورئان و سوورەی (الکهف)دا باسی دەستەیەک ئیماندار دەکات، کە ژمارەکانیان زۆر تر بەحەوت کەس دەزانن و لەگەڵ سەگەکەشیان دەبنە هەشت: «ویقولون سبعة وثامنهم کلبهم » (الکهف "٢٢") وەک لە سوورەتەکە باس دەکا سێ سەد و نۆ ساڵ خەوتوون: «ولبثوا من کهفهم ثلث مائة سنین وازدادوا تسعا» (الکهف "٢٥") ئەگەر ساڵی خەوتنەکەیان بە سێ سەد و نۆ ساڵ باس دەکات، بەڵام نازانین ئەو یارانەی ئەشکەوت لەکاتی خەوتنەکەیان هەر یەکە و تەمەنیان چەند بووە؟ هێندە هەیە کە باسی ئەوە دەکات ئەوەندە ساڵە بەزیندوویی و خەوتوویی و چاوکراوەیی ژیاون ئەمەش تەمەنێکە زۆر لەتەمەنی ئاسایی مرۆڤ بەسەرەوەیە، بۆیێ دەتوانین ئەم خەوتووە زیندووانەش بەتەمەندرێژ ناوببەین، کە جۆرە تەمەندرێژییەکی تایبەتە، جیایە لەگەڵ هەموو تەمەندرێژەکانی تر.

جگە لە مرۆڤ بۆ تەمەندرێژی لەنێو دەقە ئەفسانەییەکان باسی هەندێ گیانلەبەریش دەکرێ، کە ئەوانیش تەمەنێکی زۆر دەژین لەوانە: «(گوور) هەندێک دەڵێن دووسەد ساڵ و هەندێک دەڵێن هەشت سەد ساڵ دەژی» (٢٠٠) باڵندەیەکی ئەفسانەیی تر هەیە، ئەویش (قەقنەس)ەکە : «باڵندەیەکە یەکجار زۆر سەیرە، دەڵێن هەزار ساڵ تەمەنییەتی» (١٩٠) مارێکی گەورە هەبووە، بەناو (عوج) کە گوایە : (لەپاش لافاو ٥٠٠ ساڵ ژیاوە دواجار بەدەستی مووسا کوژراوە» (٢٠٠).

وەکو لەنێو ئەفسانەکاندا بەدەردەکەوێ، مرۆڤ زۆری هەوڵداوە و بە دوای هەموو ئەم لەش ساغی و تەمەندرێژی و زیندووبوونەوە و نەمرییەدا گەڕاوە، ئەگەر هەموو ئەمانەی بەدەست نەهێنابێ هەندێ جار یەکێکیانی دەست کەوتووە، جا هەر کامێکیان بێ، گرنگترینیان، نەمرییەکەیە کە ئەویشی زۆرجار دەستی کەوتووە، بەڵام بەقەد ئەوەی لە بەدەست هێنانیدا ئازا و یەک را بووە، لەپاراستن و مانەوەیدا هێندە لێوەشاوە نەبووە. (میرمح) دایک و باوک و هەموو خەڵکی شارەکەی لێی دەپاڕێنەوە و لەبەری دەخوێنن کە واز لەم بیرە بێنێ کەچی، بەقسەی هیچیان ناکات، کەچی کە (سێو)ی تەمەن و نەمریی لا دەبێ، لەگەڕانەوەیدا، تەنیا یەک پیرەمێرد بە دوو قسەی سۆزدار هەر سێ سێوی لێ دەستێنێ، کەچی سەیر لەوەدایە؛ لەگەڵ ئەوەی کە یەکەم سێوی دەداتێ، چۆکی شل دەبێ و سەروڕیشی سپی دەبێ، کەچی هێشتا پەند وەرناگرێ و دوو سێوەکەی تریشی دەداتێ و بەمەش لەش ساغی و گەنجی و نەمرییەکە هەرسێکیان پێکەوە دەدۆڕێنێ.

٢-٥-١-٦- زیندوو بوونەوە :

مردن بەم هەموو ناشیرینی و سامەوە کە هەیەتی، وای لە مرۆڤ کردووە، بە زۆر ڕێگا هەوڵبدات خۆ لە دەست مردن رزگار بکا، جگە لەوەی کە هەوڵی داوە (نەمر) بێ و لەگەڵ حاڵەتی مردن ڕووبەڕوو نەبێتەوە، ئەوا کە مردنیش هاتووە و خۆشەویستەکانی گرتووتەوە، بێکارە نەبووە و پاش مردنیش هەوڵی

داوه مردووەکە زیندوو بکاتەوە، لەم هەوڵدانەش پەنای بۆ زۆر شت بردووە، هەر لە جادوو و ئەفسوون و هونەر و ئایینەوە بیگرە، تا دەگاتە زانستی سەردەم. جگە لەو هەوڵدانانەی لەجێوە کردوویەتی، بۆ ئەوەی هونەری زیندووکردنەوە بەدەست بێنێ، هەندێ جار بەدوای ئەو شت و شوێنانەشدا گەڕاوە کە هۆی زیندوو بوونەوەن، وەک (ئاوی نەمریی)و (سێوی نەمریی) و (ئاوازی نەمریی) و (گیای نەمریی) و (وڵاتی نەمریی). دیارە ئەمانەش هەر چەندە سفەتی (نەمریی!!) یان بەدواوەیە، بەڵام توانایی ئەوەیشیان هەیە، کە مردوو زیندوو بکەنەوە، لەچیرۆکی (بولبولی خۆشاواز)(*-٢٦) پاش ئەوەی کچە بە (شووڕ) سەدان لاوی عاشق بەئەسپەوە دەکاتە بەرد، دواجار پاڵەوانی لە هەموو پاڵەوانان ئازاتر و عاشقتر ئەو تەلسمە دەشکێنێ و بە (ئاوی حەیاتێ) کە تەواو بەپێچەوانەی شووڕی مردنێیە، هەموو سوارەکان زیندوو دەکاتەوە، پاش ئەوەی عاشقی سەرکەوتوو، ئاوەکە بەدەست دێنێ و هەر سوارە بەبەردبووەی کەمێکی لەو ئاوە پێدادەکات و زیندوویان دەکاتەوە، ئەوانی تریش هەر بەم شێوەن، جا یان مردووی مردوو یا مردووی بەئەفسوون و جادوو زیندوو دەکەنەوە، وڵاتی نەمرییش وەک ناوچەیەکی پارێزراو لە مردن وایە، هەرکەسێ بگاتە ئەو وڵاتە، حەوت ساڵ بێ مردووبێ، دەست بەجێ زیندوو دەبێتەوە، لە چیرۆکێکی تری کوردەواری، مرۆڤ ئەم هونەری زیندووکردنەوە لە باڵندە فێر دەبێ، کە دەبینێ، باڵندەیەک گیایەک دێنێ و لە ملی باڵندەیەکی کوژراوی هەڵدەسوێ، باڵندە مردووەکە دەسبەجێ زیندوو دەبێتەوە، کابراش هەمان گیا لە ملی کوژراوەکە هەڵدەسوێ و ئەویش واتە مرۆڤە کوژراوەکەش زیندوو دەبێتەوە.

لێرە بەپێچەوانەی (هابیل و قابیل) کە قەلەڕەشکە هاوڕەگەزە کوژراوەکەی خۆ دەشارێتەوە، واتە زیندووێک دەکوژرێ و دەشارێتەو، بەڵام ئەم باڵندەیە کابرا فێر دەکات مردوو زیندوو بکاتەوە.

ئەم مردوو زیندووکردنەوەیە، لە ئەفسانەی خۆمانی و بیانی نموونەی زۆری هەیە، وا چاکە، لە کۆتاییەکەی باسی ئەفسانەیەکی کۆنی کوردی بکەم، کە کۆنییەکەی زۆر پێش ئیسلامە، بەڵام وەک هەموو ئەو ئەفسانانەی کە بیری ئیسلامەتی کاری لێ کردوون، ئەویش کەسایەتیی ئیسلامی تێ کەوتووە و خودی پێغەمبەری ئیسلام (د.خ)، هاتووەتە نێو ئەم ئەفسانەیە، چیرۆکەکە زۆر درێژە، بەڵام (*-٢٧) بەکورتی باسی دەکەین، لە وڵاتی فەرەنگستان، کچ و کوڕێکی عاشق کە ئامۆزای یەکترن، پاش ئەوەی باوکی کوڕە دەمرێ، مامی، باوکی کچە دەست بەسەر پاشایەتیی شار و وڵاتدا دەگرێ و کچەش ناداتە کوڕە کوڕەش ئیسلام دەبێ و پاش کێشەیەکی پڕ پاڵەوانیەتی و کاری عاشقانە، کچە و کوڕە دێ پێکبگەن، بەڵام پێش ئەوەی بگەنە یەک کوڕە دەکوژرێ و کچەش لە حەژمەتان خۆی دەکوژێ. پاش دەیان ساڵ وەک چیرۆکەکە باس دەکا، خۆشەویست ئەم بەسەرهاتە دەبیسێ و لە(ئیمامی هەمزە) دەخوازێ، گۆڕی ئەم دوو عاشقە نامرادەی پیشان بدا، کە دەچنە سەر گۆڕەکان، خۆشەویست دوو رکات نوێژ دەکات و لە خودای خۆی دەپاڕێتەوە، هەر دوو گۆڕ شەق دەبن و کچە و کوڕە وەک خەویان لێ کەوتبێ، نێو چەوانیان تەنکە ئارەقەیەکی کردووە، چاو دەکەنەوە و دەپرسن، چییە قیامەتە؟ پاش ئەوەی تێیان دەگەیێن، کە ئەوە خۆشەویستە ئەوانی زیندووکردووتەوە، ئەگەر بیانەوێ، دەتوانن ئێستا لەسەر دنیا بژین، بەڵام، دەپرسن، پاشان جارێکی تر دەمرینەوە؟ ئەوانیش دەڵێن بەڵێ، جا هەر دووکیان، دەڵێن

لێمان گەڕێن، ئاوامان خۆشترە و نامانەوێ جارێکی تر ئازاری مردن بکێشین، جارێکی تر هەردوو عاشق هەر لەگۆڕەکانی خۆیان دەشارنەوە. ئەوەی لێرە مەبەستی ئێمەیە، بۆ ئەوەی ئەم چیرۆکە کۆنە لەگەڵ سەردەمی ئیسلامەتی بگونجێ، ئەقڵی گشتی و لەسەر یاسای ئەفسانە پەنای بۆ کەسایەتییەکی وەکو پێغەمبەر بردووە، تا مردووی پێ زیندوو بکاتەوە، چونکە هیچ موسڵمانێکی عەوام، ئەم زیندووکردنەوەیە، لەتوانای خۆشەویست بەدوور نازانێ. شیاویش نییە، کارێکی ئاوا پڕ موعجیزە لەسەردەمی ئیسلامەتی و لەنێو کۆمەڵگای ئیسلامدا بدرێتە پاڵ غەیرە دینێک، ئەمەش هۆیەکی گونجاندنی، ئەفسانەی کۆن و هی وڵاتانی جیایە لەگەڵ عەقڵی باو و سەردەمی ئەو کۆمەڵگایەی کە ئەفسانەکەی تێدا دەگێڕدرێتەوە.

زیندووکردنەوەی مردووان لەنێو ئەفسانە بەزۆر شێوە دەکرێ و زۆر جۆرە کەس دەیکات، هیچ کارێک نییە! لەنێو ئەفسانەدا تایبەت بێ، بەچینێک و ئایینێک. ئەوەی لە رێگای ئایین و پیاوی ئایینەوە دەکرێ، جادووکار و بتپەرستیش دەیکات، ئەوەی دێو و ئەجندە دەیکەن، پیاوی زانا و هونەرمەندیش دەتوانن بیکەن, هەر ئەم زیندووکردنەوەی مردوو. ئەوەی لە ئەفسانان باس دەکرێ، لە کەسایەتییە ئایینییەکان موعجیزەی پیاوە ئایینییەکان، وەک کارێکی ئاسایی دێتە بەرچاو ژیننامەی پێغەمبەران پڕە لەم جۆرە موعجیزە و کار و رووداوانە.

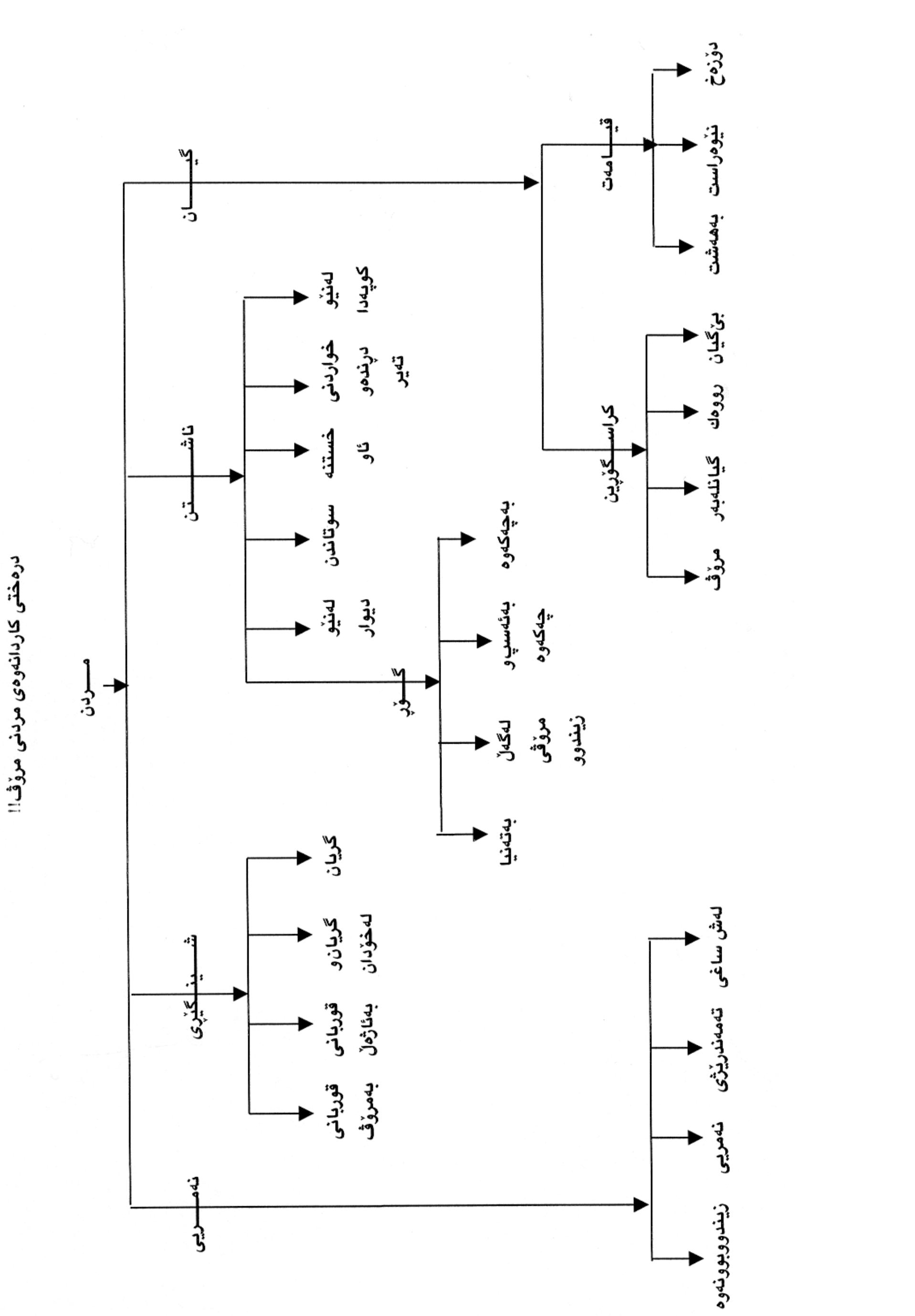

٢-٦-١- گەڕان بە دوای نەمریی-دا:

مردن رووداوێکی ڕۆژانەی هەر کۆمەڵگایەکی گەورە و بچووکی مرۆڤایەتییە، هەر مرۆڤێکیش لە ژیانیدا جارێک دەمرێ. بەهۆی نەخۆشکەوتنەکان و مردنی بەردەوامی نێو کۆمەڵ، (مرۆڤ)ی تاک ڕۆژانە بەردەوام حاڵەتی مردن دەبینێ و شت لە بارەی مردنەوە دەبیسێ. لە ڕۆژانی یەکەمی چاو و مێشک کرانەوەی مرۆڤ، مرۆڤایەتی لە ژیانێکی ساکاردا دەژیا و هێشتا لاشەی مردووەکان نەدەشرانەوە، لەو ڕۆژانەوە کە جەنازەکان لە دەوروبەری مرۆڤ دەکەوتن و تەیر و درندەکان دەمیان تێدەنان و بەهەفتە و مانگ ئێسک و پروسکی -مردووە-کان کە دوور نەبوو- جەنازەی باوک و دایک و خوشک و برا و کەسانی خۆشەویستی خۆی بووبێ، ڕۆژانە مرۆڤ ئەم دیمەنە ناشیرین و ترسناکەی (مردن و مردووەکان)ی دەدی و لە نێو خەیاڵیدا خۆی ئاوا دەهاتە بەر چاو، لێرەوە کاردانەوەکانی (مردن) سەریان هەڵدا، سەرەتا مرۆڤ بیری لە چارەسەرکردنی جەنازەکان کردەوە کە دوور نییە، یەکەم جار مرۆڤ بیری لەوە کردبێتەوە، جەنازەکان بە ئاودا بدا، ئاوی رووبار و دەریاچە و دەریاکانی دەوروبەری، پاشان سووتاندن و پاشتریش ناشتنی جۆراو جۆر، ئەوە هەر لەم کاتەش،سەرەتای ئایین و ئەفسانە سەریان هەڵدا، کە مرۆڤ هۆی مردنی(مرۆڤ)ی لە-جیابوونەوە-ی-گیان-و-لەش-زانی. ئەمەش بووە هۆی بەرنامەڕێژکردنی ئایین و باوەڕی بوونی-خوداوەند-کە هەر مرۆڤ، ئەو خوداوەندەی لەنێو سروشت بە گشتی و شوێنە تاریک و نەزانراو و نەناسراوەکاندا دەدی. ئەم بڕوا بوون بە گیان و خوداوەندە بەرە بەرە پەرەی بەئایینەکان دەدا و، مرۆڤ ئایین گۆڕی و خوداوەند گۆڕیی دەکرد، ئایینەکان و بیری بوونی گیان و خوداوەندیش بیری زیندووێتیی گیان و حەشر و حسابی قیامەت و بەهەشت و دۆزەخی هێنایە پێشەوە، دیمەنەکانی مردن، لە نەخۆشی و کوشتن و گیاندان و پەل کوتان و دەم و پل و دەست و پێ خواربوون و چاو و دەم داچۆڕانی کاتی مردن و تێکچوون و بۆگەنکردنی لاشە و دیمەنی تەیر و درندە خواردنی مردووانی سەر زەوی و سەر ئاو و رزیبوونی لاشەی نێو ئاو دەم تێنانی ماسییان و سووتاندنی لاشە و لەگۆڕنان و بێ هێزی و بێ جووڵە و بێ دەسەڵاتی مردوو، پاش ئەوەی کە لە ژیان، تەواو پێچەوانەی ئەم حاڵەتە بووە، ئەم هەموو دیمەنە ناشیرین و پڕ مەترسییەی کە لەئەنجامی مردنی مرۆڤی زیندووی وەکو خۆی دەکەوتنە بەرچاو، جگە لە دیمەنی پڕ مەترسی و ناخۆشی نێو دۆزەخ، ئەمانە هەمووی ترسێکی گران و هەمیشەییان لەنێو مێشک و دڵی مرۆڤی تاکی نێو کۆمەڵدا پەیدا کرد، لەبەرامبەر ئەوەشدا ژیان زۆر شتی جوان و خۆشی هەبوو، کە مرۆڤ دەستی لێ بەرنابێ، جگە لەوەی کە هیواکانی داهاتووی مرۆڤ هەمیشە لە هیوا ڕابردوو، بەردەستەکان خۆشتر بوو، ئەمەش هۆیەکە، کە مرۆڤ ئامادەی مردن نەبێ، لەولاشەوە گرانی و زەحمەتی بەدەست هاتنی ئەو بەهەشتە خۆشەی کە(دەڵێن!)(*-٢٨) هەیە، تێکەڵ بوونی ئەم هەموو دیمەنە سارد و گەرم و جوان و ناشیرین و خۆش و ناخۆشە، مرۆڤی خستە نیگەرانییەکی بەردەوام و بیرکردنەوەیەکی هەمە لایەنە، لە(مردن)، پێشتر باسی زۆر لەم لایەنانەمان کرد (سەیری درەختی کاردانەوەی مردن بکە)، مرۆڤ هەوڵی بەردەوامی داوە، بۆ بەدەست هێنان و خۆپاراستنی تەواوی لایەنەکان، یەکێ لەو لایەنەی کەبیری لێ دەکردەوەو بەدوایدا دەگەڕا، بەدەست هێنانی(نەمریی) بوو.

نەمری بەمانای لێک جیانەبوونەوەی (لەش و گیان) و خۆپاراستن لە حاڵەتی مردن و دوای مردن، بۆ بەدەست هێنانی ئەو نەمرییەش مرۆڤ، وەک هەموو خواستەکانی خۆی، پەنای بۆ زۆر(هۆ) و زۆر(رێگا) بردووە. کە ئێستا ئەم هەوڵدانانە، لەنێو چیرۆکە ئەفسانەیی و پەندە فۆلکلۆرییەکاندا ماونەتەوە، لە هەندێ پەیکەر و نووسینی کۆنی پێش زایینda، ئەم بیرو کار و هەوڵدانانە، بەزۆر شێوە بەرجەستەکراون. لەوانەی کە(زەمەن)یان دیاری کراوە، دەتوانین باسی کۆنترین و دیارترینیان بکەین. کۆنترینیان، بەسەرهاتی کابرای سەقەتی ئەشکەوتی(شانەدەر)ە، دیارترینیشیان (داستانی گلگامش)ە. کە یەکەمیان بۆ (٤٠ هەزار ساڵ پێش زایین) دەگەڕێتەوە، کەهەوڵێکی سەرەتایی داوە، بۆ رزگاربوون لە سەقەتی و دواجار لە مردن! وەک دەرکەوتووە، کە سەرنەکەوت خۆی کوشت، کەچی(گلگامش) سەرکەوت لەوەی کە هۆی نەمریی واتە (گیایی نەمریی) بەدەست بێنێ، کەچی، وەک ئەنجامەکەی زانراوە لە دەستی دا و دۆڕاندی! بەڵام، گلگامش خۆی نەکوشت، بەڵکە هەوڵی دا، بەجۆرێکی تر نەمریی بەدەست بێنێ، خۆی رێگای زیندوو هێشتنەوەی ناوی خۆی هەڵبژارد، بەڵام، هەوڵدانەکەی بۆ بەدەست هێنانی نەمریی، بوو بە بابەتێک کە شاعیر و داهێنەری سۆمەری(*-٢٩)، بەداهێنانێکی ئەفسانەیی، نەمرییەکی هەمیشەیی پێبەخشی، نەمرییەک کە بەهەموو دنیادا بڵاوبووەوە و ڕۆژ بەڕۆژیش زیندووتر دەبێتەوە و هەتا(مرۆڤ) و مرۆڤایەتی بژی ئەویش هەر دەژی.

داستانی گلگامش، کۆنترین و تەواوترین و گرنگترین نموونەی پاڵەوان و چیرۆکی گەڕانە بەدوای نەمریی-دا، کە ئەمڕۆ وەک دەقێکی ئەدەبی ئەفسانەیی مێژوویی جیهانی لەبەر دەستە و دەتوانین وەک بەڵگەیەکی زیندوو لەم رووەوە سوودی لێ ببینین.

گلگامش وەک پاڵەوانێکی بێ هاوتا و پاشایەکی بەدەسەڵات و مرۆڤێکی دووبەش خوداوەند، (*-٣٠) لە ژیانێکدا دەژیا کە هەرچی بیویستبا دەیکرد و هەرچی حەزی کردبا بەدەستی دەهێنا و لەهیچ شت و هیچ کەسێک نەدەترسا، سەرەڕای ئەوەش لەشێکی ساغی هەبوو لە تەمەنێکی گەنجیدابوو. کۆبوونەوەی ئەم هەموو هێزە لە یەک کاتدا لەسەر گەرمێکی وەکو گلگامش، گلگامشی وا لەخۆبایی کردبوو، هەتا لە خواوەندەکانیش نەدەترسا!! ئەوەبوو خوداوەندەکان هاوتایەکی وەکو (ئەنکیدۆ)یان بۆ پەیداکرد، پاش ئەوەی ملیان لەبەر ملی یەک نا، بوونە هاوڕێی گیانی بەگیانی، کە ئەم هاوڕێ تازەیە هێندەی تر گلگامشی دڵخۆش و لەخۆبایی کرد، لەگەرمەی ئەم لەخۆبایی بوون و خۆشییەدا، ئەنکیدۆ نەخۆش دەکەوێ و دەمرێ، مردنی ئەنکیدۆ زەنگێکی زۆر گرنگی پڕ مەترسی بۆ گلگامش لێدەدا، ئەویش زەنگی (مردن!!)ە. گلگامش کە ئەنکیدۆی پاڵەوانی خۆشەویستی بەمردوویی دەبینێ و لەخۆی دەپرسێ: «ئەگەر مردم منیش وەکو ئەنکیدۆم بەسەردێ؟»(*-٣١) (١٣٣، ص١٢٨) لێرەوە بۆ یەکەم جار گلگامش لە مردن دەترسێ و خەم دایدەگرێ.

پاش گەڕان و ماندووبوونێکی زۆر(گلگامش) لە وەڵامی ژنەی (خودان خانە)و لە باسی دیمەنی مردنی ئەنکیدۆ دەڵێ: «حەوت ڕۆژ و حەوت شەوانم هێشتەوە، کرم لەسەر رووی کۆبوونەوە، مردن تۆقاندمی» ئەوجارە گلگامش لەو خانمە دەپرسێ: «ئەرێ دەکرێ و من دەتوانم مردن نەبێنم (نەمرم) ئەو مردنەی لێی

دەترسێم و زرێشکی رژاندم؟» ئەو خانمە لە وەڵامدا وەک هەموو ئەوانەی تر ئاوا ئامۆژگاریی گلگامش دەکات: «ئەو ژیانەی تۆ بەدوایدا دەگەڕێی نایدۆزیتەوە، خوداوەندان کە ئێسکی مرۆڤیان ئەفراند، مردنیان کردە قەدەری مرۆڤ و ژیانیان (نەمرییان) بۆ خۆیان هەڵبژارد»

بەڵام، گلگامش ئەم قسانە هیچ کاری لێ ناکەن چونکە بەبڕوای ئەو قسەی(ئۆتنۆ- ناپشتم) راستە کە دەڵێ: «مردن دڵ رەق و بێبەزەییە» ئەو(ئۆتنۆ- ناپشتم)ەی کە وەکو گلگامش مرۆی مردنی بووە و ئێستا (نەمریی) بەدەست هێناوە، گلگامش لێی دەپرسێ: «پێم بڵێ چۆن چوویتە نێو کۆمەڵگای خوداوەندان و ژیان (نەمریی)ت بەدەست هێناوە؟» ئۆتنۆ ناپشتم وەڵامی گلگامش دەداتەوە و دەڵێ: «نهێنیی ژیانت بۆ ئاشکرا دەکەم» واتە ئەو نهێنی و هۆیەی کە ئەو پێی گەیشتووتە (نەمریی)، نهێنییەکەش ئەوەیە، کەشتی دروست دەکا و خەڵک و زیندەوەران لە خنکان رزگار دەکات و لە پاداشتا(ئەنلیل)ی خوداوەند بەناوی هەموو خوداوەندان دەڵێ:

«پێش ئێستا (ئۆتنۆ- ناپشتم) و هەر تەنیا مرۆڤ بوو بەڵام لێرە بەدواوە (ئۆتنۆ -ناپشتم) و ژنەکەی وەکو ئێمە دەبنە خوداوەند»

ئۆتنۆ- ناپشتم ئاوا چیرۆکەکە بۆ گلگامش دەگێڕێتەوە و پاشان لێی دەپرسێ:

دوایی دووریان بردم لەکن دەمی رووباران دایانمەزراندم ئێستاکێ بۆ تۆ خوداوەندان کۆ دەکاتەوە، تا کۆڕ بگرن، گلگامش! بۆ ئەوەی ئەو ژیانەت دەسکەوێ، کە بەدوایدا دەگەڕێ؟» (١٣٣، ص١٦٢)

دواجار ئۆتنۆ- ناپشتم، روو لە گلگامش دەکا و دەڵێ! «وەرە تاقیت بکەمەوە!» لە تاقیکردنەوەکە سەرناکەوێ. خەو دەیباتەوە و حەوت ڕۆژ خەوی لێدەکەوێ و بەئاگا نایێ، روو لە ئۆتنۆ- ناپشتم دەکا و دەڵێ: نازانم چبکەم؟

«ئەوەتا مردن لەنێو جێگاکەمدایە. پێ لەهەر کوێ دادەنێم. مردن لەوێ وەرکەوتووە؟!»

ئەم جارە پاش بێنە و بەردەیەکی زۆر، (ئۆتنۆ- ناپشتم) دەڵێ: گلگامش وەرە نهێنییەکی خوداوەندانت پێ بڵێم!

«رووەکێکی دڕک ئاسا هەیە و لەنێو ئاودا دەڕوێ

دڕکێک وەکو گوڵ دەستت بریندار دەکا

ئەگەر ئەو رووەکەت بەدەست کەوت ژیانی (نوێت) دۆزییەوە»

هەر زوو گلگامش بەردی گران لەپێی خۆی دێخێ و شۆڕ دەبێتەوە بن ئاوێ و رووەک (گیایی نەمریی) دێنێ و دەگەڕێتەوە و زۆر بەو رووەکە سەیرەدا هەر دەڵێ، ئەو رووەکە (پیر)ان (گەنج) دەکاتەوە و دەیبەمەوە شاری (ئۆروک) و با هەموو خەڵک لەگەڵم هاوبەش بن و من لەڕۆژانی پیریدا دەیخۆم تا گەنج ببمەوە. بەدڵی پڕ لەو خۆشییە دەگەڕێتەوە و زۆر دەڕوا لەسەر ساردا و (بیر)ێک رادەوەستێ و دەیەوێ مەلە بکات،

«مار بۆنی گیایەکە دەکا و

دەخشێ و رووەکەکە دەدزێ

کراس فڕێ دەدا» (*-٣٢)

گلگامش ئەمە دەبینێ دەس بەگریان دەکا و فرمێسکان دادەبارێنێ روو لە(ئور- شەنابی) بەلەمەوان دەکا و دەڵێ:

«هۆ (ئور- شەنابی) ئەو دەستانەم بۆ کێ ماندوو بوون؟

لەپێناوی کێ خوێنی دڵم داچۆڕا؟

بۆ خۆم هیچم بەدەس نەهێنا؟!

بەڵێ، ئەوەی بەدەستم هێنا (مار = شێری گڵێ) بردی» (١٣٣، ص١٦٧)

پاش ئەوەی مار- بەپێی ئەفسانەکە: نەمریی-یەکەی بەدەست هێنا گلگامش هەناسە سارد. گەڕایەوە شاری (ئۆروک) و بەم واقعە رازی بوو، کە ئەویش وەکو هەموو خەڵکەکە ڕۆژی د« دەمرێ، دەمرێ و دەچێتە ئەو دنیا، «جیهان لەبەرچاوی سۆمەرییەکان پاش مردن زۆر تەنگ و تاریک بوو، چونکە ئەوان لەسەر ئەو باوەڕە بوون کە مرۆڤ پاش مردن جگە لە ئێش و ئازار برسییەتی و تینوێتی هیچی تر نابینێ، لەبەر ئەوەش بوو سۆمەرییەکان بەردەوام بۆ سەلامەتیی کەسوکاریان دەپاڕانەوە و قوربانییان دەکرد» (٧١، ص٤١) هەر ئەو باوەڕەش لە هەوەڵەوە زەمینەیەکی باشی خۆشکرد بۆ گلگامش کەپاش مردنی ئەنکیدۆ بیر لە نەمریی و خۆ دەربازکردن لە مردن بکاتەوە، بەڵام پاش بەدەست هێنانی هۆی نەمریی (گیایی نەمری) و دۆڕاندنی گەڕایەوە ئەو شوێنەی کەلێیەوە هاتبوو.

ئەگەر داستانی گلگامش هەموو لایەنەکانی نەمریی و گەڕان بەدوای نەمرییدا باس دەکات، ئەوا لە ئەفسانەی هەموو گەلان- بەهی کورد-یشەوە باسی زۆر هۆی نەمریی تر دەکرێ، واتە ئەو شتانەی دەبنە هۆی بەدەست هێنانی نەمریی و ژیانی هەمیشەیی، ئێستا هەندێک لەو هۆیانە باس دەکەین.

ئاوی ژیان:

لەنێو ئەو چیرۆک و لە چیرۆکی زۆر لەو کەسانەی کە باسی نەمریی و گەڕان بەدوای نەمرییدا دەکەن، باسی (ئاوی ژیان- ئاوی حەیاتێ)ش دەکرێ، ئەو ئاوەش: «شلەیەکی ئەفسوناوییە و مردوو زیندوو دەکاتەوە و چارەسەری نەخۆش دەکات و پیاو نەمر دەکات» (٢٠٠) چەند ئەو ئاوە نایاب و ئەفسووناوییە، هێندەش رێگای بەدەس هێنان و شوێنی پەیدابوونی سەیر و ئەفسانەییە.

ئەگەر گلگامش بەدوای (گیایی نەمریی)دا گەڕا، بەڵام هەر لە سەردەمی ئەو و سۆمەرییەکانیشدا (ئاوی ژیان) ناسراو بووە، لە چیرۆکەکاندا باس دەکرا. لە مردنی ساڵانەی (تەمووز) کە دەمرد و دەچۆوە- جیهانی ژێرەوە- خۆشەویستەکەی (عەشتار) بەدوایدا دەچوو، پاش ئەوان جیهان سۆزی نەدەما و دەکەوتە بەردەمی لەنێو چوون: «خوداوەندی مەزن (ئایا) یەکێکی دەنارد بۆ رزگارکردنی، خواوەندی دۆزەخ (ئالاتۆ) لەسەر پۆڵوانە تا (عەشتار) بە (ئاوی ژیان) خۆی دەشوا و لەگەڵ خۆشەویستەکەی (تەموز) دەگەڕێنەوە سەر زەوی» (١٢٦، ص٤٢) سەیرکە (ئاوی ژیان) کە تەموز دەژیێنێتەوە و لەگەڵ عەشتار دەگەڕێتەوە سەر دنیا، ئەو ئاوە لە جیهانی ژێرەوەیە.

ئەم ئاوە -واتە- ئاوی ژیان- لە (ئاوێستا)و ئایینی (زەردەشت)یش باس دەکرێ، بەڵام هێندە هەیە، ئەو ئاوە -شلە-یە وەکو خۆشاو دروست دەکرێ و دەگیرێتەوە، وەک (ئاوی ژیان) ئامادە و سروشتی نییە.

ئانوش: «لە ئاوێستا (ئان ئاوەش) واتە (بێ مەرگ) لە پەهلەوی بەمانای هێزی تریاک و ئەکسیر هاتووە، لە (بندهش) ئەم وشەیە ناوی خواردنەوەیەکە لە دروستکردنی جیهان (لە ڕۆژگاری سوشیانت)(*-٣٣) لەتێکەڵ کردنی بەزی گا و (هەدەیوش) و (گەوکرنە) یا (هومی سپی) دروستی دەکەن و دەیدەنە خەڵک، خەڵکەکە بەخواردنەوەی جاویدان و نەمر دەبن» (٥٤، جلد دوم، ص٩٢٨) وەک دەبینین، ئەو ئاوی ژیان- شلە- یان- خۆشاوی- نەمرییە دەگیرێتەوە، وەک ئەوە وایە، پێمان بڵێ: ئەو ئاوی حەیاتە، بەرهەمێکی زانستییە، مرۆڤ دەتوانێ بەزانست بەدەستی بێنێ.

هەر لە باوەڕی زەردەشتیدا باسی جۆرێکی تری ئەو(شلە)یە دەکرێ، کە ناوی (مەرگ دوور خەرەوە)یە: «خۆشاوێکی سەرخۆشکەرە لە بۆنە ئایینییەکانی (دیو یە سەنا) بەکاری دەهێنن» (٤٤، ص٤١) ئەوەتە دیسان ئایین ئەو شتانە دەکاتە شتێکی ئایینی و بەردەست کە ئەفسانە بەدوایاندا دەگەڕێ، ئەوەی لە ئایینی سۆمەرییەکان لە هەندێ حاڵەتدا لە - جیهانی ژێرەوە- بەدەست دەکەوێ ئەوەتا لە باوەڕی ئایینی زەردەشتی لە بۆنە ئایینییەکان و - لەسەر دنیا- دروستی دەکەن و دەیخۆنەوە.

مەسیح (د.خ) ئەویش زۆرجار باسی ئاوی ژیان و نانی ژیانی کردووە. لە یەکێ لە راسپاردەکانی روو لە ژنە (سامری)یەکە دەکات و دەڵێ: «هەرکەسێک لەو ئاوە بخواتەوە، ئەویش تینوو دەبێ، بەڵام، ئەو کەسەی لەو ئاوە بخواتەوە کە من داومەتێ هەتا هەتایێ تینوو نابێ، بەڵکە ئەو ئاوەی من داومەتێ، هەر کەسێ باوەڕ بەمن بێنێ، دەبێتە کانییەک و (وەک کیتابەکە دەڵێ): لە سکیدا دەبێتە رووباری ئاوی زیندوو» (١٢٦، ص٤٨) ئەگەرچی لێرە مەسیح زیاتر وەک باوەڕی ئایینی و باری مەعنەوی باسی ئاوەکە- واتە ئاوی ژیان دەکات، بەڵام، هەرچۆنێ بێ ناوی (ئاوی ژیان) دێنێ و وەک هۆیەکی نەمریی و ژیانێکی هەمیشەیی باسی دەکات. هەر لە (ئینجیل)دا هاتووە: «هەروەها یۆحەناش لەکانی نون لە نزیک سالیم، چونکە لەوێ ئاو زۆر بوو دەهاتن و پیرۆزیان دەکرد» لێرە ئەوە دووپات دەکاتەوە کە پەیوەندیی ئاو و پیرۆزکردن بەماسییەوە. کە ماسی دەبێتە هێمای ئەو ئیماندارانەی کە بەپیرۆزکردنی (ئاو) ژیانی هەمیشەیی بەدەست دێنن» (١٢٦، ص٦١) ئەگەر لەم نموونانەی سەرەوە (مەسیح) باسی (ئاوی ژیان) دەکات، ئەوەتا وا لە یەکێ لە راسپاردەکانی باسی (نانی ژیان) دەکات و دەفەرمووێ «ئەوە منم نانی ژیان» (١٢٦) ئەو هۆیانەی کە دەبنە هۆی (نەمریی) زۆرن و بەزۆر شێوە باس کراون، هەمووشیان یەک ئەرکیان هەیە، ئەویش نەمرکردنی مرۆڤە، جا شێوەکەیان هەر چۆن بێ و پێکهاتەیان هەرچییەک بێ و بەهەر رێگایەک بەدەست بێن.

لە باسی (نانی ژیان و ئاوی ژیان) سۆمەرییەکانیش ئەو باوەڕەیان هەبووە، کە ئەم نان و ئاوە هەن،(ئادابا) کە دەچێتە جیهانی ژێرەوە، پێش چوونی باوکی ئامۆژگاری دەکا و دەڵێ: خوداوەندان خواردن و خواردنەوەی مردنێت دەدەنێ، نەکەی وەریبگری. بەڵام کە دەچێتە ئەوێ: «ئانۆ نان و ئاوی

ژیانی پێشکەش دەکا، کەچی ئادابا لەسەر قسەی باوکی وەریان ناگرێ و نایانخوات و گەڕاوە سەر زەوی و نەمـریی دۆڕاند» (١٤٢، ص٦٧) ئەم هۆیانەی نەمـریی، چەند کـەم و نایاب و گـرنگن، کـەچی لە ئەفسـانەکـاندا زۆرجـار زۆر بەئاسـانی بەدەسـت دەکـەون، بەقـەد ئاسـان بەدەسـت کـەوتنەکـەش بەئاسـانی لەدەست دەچنەوە، ئەوەتا (ئادابا) بەیەک (نا) خۆی لە پیت و بەرەکەتی نان و ئاوی ژیان بێبەری کرد.

بەپێچەوانەی (ئادابا) سیمرخ، نەمریی بەدەست دێنێ، کاتێ (حەوا هەمـوو دڕندە و باڵندەکانی هێنا رایێ کە بەرهەمی دارێک بخۆن، هەموویان خواردیان سیمرخ نەبێ، خۆی پاراست و لەو ڕۆژەوە نەمریی بەدەست هێنا» (١٤٢، ص٦٦)

بەڵام، هۆی نەمـریی بەدەست هێنانەکـەی، نەخـواردنی بەرهەم-ی دارێکە، کـە کـاریگەرییـەکـەی بەپێچەوانەی ئاوی ژیانییە، واتە هۆی مردنە، یان هۆی لەدەست دانی نەمرییە. هەر لەوانەی کە دەبنە هۆی لەدەسـتدانی نەمریی، باسی (جێگا- شوێن)یش دەکرێ؟ «هەرقـەل چووە (دوورگەی مـردن) چۆن گلگامش لە (دەریای مردن) پەڕییەوە» (١٣٣، ص٤٨) ئەوەی لێرە، خۆی لە هۆکانی تر جیا دەکاتەوە، ئەوەیە کـە، هۆیەکـە (خـواردن و خـواردنەوە) نییـە، نەبۆ مـردن و نەبۆ نەمـریی، بەڵـکە شـوێنە، ئەویش (دوورگەی مردن) و (دەریای مردن) کە یەکەمیان هەرقەل بڕیویەتی و دووەمیان گلگامش.

هەر لەبارەی شوێنی مـردنەوە لە(مـهریشت) باسی کـێـوێـک دەکـات، کـە مـردنی تێـدا نییـە: «میـهـر کـۆشکێکە لەسـەر لوتکەی کـێـوی هەرا- Hara- لە ئەلبـورزا هەیە، جـێگایەکـە لەوێ نەشـەو هەیە، نەتاریکی، نەسـەرما هەیە و نەگـەرمـا، نە نەخـۆشی هەیە نەمـردن» (٩٨، ص٢٢٤) هەر لە فـەرهەنگی کۆنی ئێران و زمانی ئاوێسـتـادا باسی کێوێـک دەکرێ بەم سفەتەوە، واتە بێ مـەرگی لوتکەی کێوەکە، کە ناوی (هەرایتی، هەرە بەرزایتی= ((Haraiti , haraberzaiti (*-34یە، لە (زامـیـادیشـت) بەم شـێـوەیە باسی ئەو کـێـوە دەکـات: «یەکـەمین کـێـوە لە زەوی بەرزبووتەوە، هەمـوو وڵاتانی ڕۆژئـاوا و ڕۆژ هەڵاتی دەورەداوە، لە (شن یشت) دەبینین کە ئەستێرە و مانگ و خۆر بەدەوری لوتکەی ئەو کە ناوی (تاریرا)یە خەریکی سووڕانەوەن، لە مـهریشت-دا هاتووە کە بارەگای میـهر (جێگایەکە نەشەوی هەیە، نەتاریکی، نەبای گـەرم دەبزوێ نەبـای سـارد، نەنەخـۆشی هەیە، نەمـردن، (یان هەر کـارێکی ترو خـراپی ئەهریمەن) لەسەر ئەو کێوە میـهرخودای تیشـک و رۆشنی، یەکەمین خوداوەندە کەپێش هەڵاتنی خۆر لەسەر ئەو کێوە و بەسـەر تەواوی وڵاتی ئاریایی-دا هەڵدێ» (١٩٥ص١١) ئـەوەی لێـرە مـەبەسـتـە نەبوونی (مـردنە)، لەسەر لوتکەی بەرزی ئەو کێوە، واتە کێوەکە وەک جێگا، جێگایەکە بێ مردنە و ژیان لەوێ بەردەوامە.

ئەگەر لە زۆر ئەفسانان (گا) نیشانەی هێزە، زۆرجاریش هەر ئەو گایە پەیوەستە بەژیان و نەمریی: «زۆر جار کوشتنی گا بەمانای ئەفراندن لێک دراوەتەوە، هێزی خێر (لەشێوەی سەگ بەرجەستە کراوە) و هێزی شەڕ (لەسەر شێوەی دووپشکەمار)و لە سەروچاوەی کانی ژیان، واتە خوێن و توخمی ژیان بەخشی گا، لەشـەڕدان» (٥٢، ص١٣) ئەم دوو هێـزە، واتـە (خـێـر و شـەڕ بەردەوام لەشـەڕدان، بەڵام، ئەمـجـارەیان لەسـەر بەدەست هێنانی (کـانی ژیان)ە هێندە هەیە لەباوەڕی زەردەشـتی و ئێـرانی کـۆن، هەمـیـشـە دواجار(خێر) سەردەکەوێ.

ئەم هێزی شەڕە بەزۆر شێوە باس کراوە: «وەکو دەزانین تیشتەر تا قوربانی پێشکەش نەکرێ ناتوانێ دێوی وشکەساڵی ببەزێنێ و ئاوی ژیان بەخش بەدەست بێنێ» (٥٢، ص١٧٩) لێرە هێزی شەڕەکە وەک دێوێک باسکراوە کە لەراستیدا وشکەساڵی و بێ بارانییە، هێزە خێرەکەش (ئاوی ژیانبەخش)ە کە مەبەست (باران)ە کە زەوی دەژێننەوە. ئەم ئاو- هێز-ی ژیانبەخشە وەکو پێشتریش باسکرا زۆر جار ناو و شێوەی دەگۆڕێ، لە (ئۆدیسا)ی یۆنانی، ئەم رۆڵی ژیان بەخشینە بەر دەسماڵ دەکەوێ: «نیتۆن رەشەبایەکی هەنارده سەر و کەشتییەکەی تێکشکاند و ئۆلیۆس کەوتە بەردەم مردنێ بەڵام، لیۆکۆنیا پەری دەریا دەسپێشخەری کرد و دەسماڵی ژیان پارێزی خۆی بۆ هەڵدا سەر شەپۆلان تابیگەێنێتە لێواری ئاسوودەیی» (٢٠٠) ئەم دەسماڵە ژیان دەپارێزێ و ناهێڵێ مەرگ سەرکەوێ، بەڵام ئەم دەسماڵە هی کێیە، لە پەری دەریا باشتر کێ هەیە خاوەنی ئەم دەسماڵە بێ، دەسماڵێک کە شەپۆڵەکانی مەرگ= دەریا هێورکاتەوە، لێرەیە دەسماڵ ژیان دەپارێزێ.

خەیاڵی فراوانی مرۆڤ هێندەی بیر لە مردن و نەمردن کردووتەوە، ئەم بیرکردنەوەیەش هەموو ڕۆژگارێک و هەمو هەوارێکی گرتووتەوە، هەر ئەمەشە هۆی زۆری و جیاوازی هۆیەکانی نەمرییە، کە هەر خەیاڵی هونەرمەندانەی مرۆڤە، لە هەر جێگایەک و لە هەر ڕۆژگارێک ئەم (هێزی نەمریی)یەی بەشتێک بەخشیوە، ئەگەر لەسەرەتا باسی (گیایی نەمریی)مان کرد کە چۆن گلگامش بەدەستی هێناوە و مار چۆن لێی دزیوە؟ کەچی لە هەندێ ئەفسانەی گەلانی تر و وڵاتانی تر، بەپێچەوانە کە ئەم گیایی نەمرییە، لەژێر دەستی ماردایە «بەپێی ئەفسانەیەکی کریتی کە ئەپۆلۆ دۆرۆس و هیجینۆس بەدەستیان هێناوە، هەروەها ئەفسانەیەکی لیدی کە بیلینۆس وەری گرتووە، گیایی نەمریی لەدەست ماراندایە» (١٤٢، ص٦٨) ئەگەر هەوڵەکانی مرۆڤ بۆ بەدەست هێنانی ژیانی هەمیشەیی و نەمریی، بێ ئەنجام بوون، ئەوا هەر لە ئەنجامی ئەم بیرکردنەوە و هەوڵدانە، خەیاڵی داهێنەرانە هێندەی ئەفسانەی شاکارانە هێناوەتە بەرهەم، کە ئەمڕۆ هیچ گەل و نەتەوەیەکی سەر زەوی نادۆزییەوە، کە ئەدەبەکەی واتە ئەدەبە فۆلکلۆرییەکەی چەندین دەقی نەمریی تێدانەبێ، لەو دەقانەی لە دەوروبەری هۆیەکانی نەمریی و گەڕان بەدوای نەمرییدا دەسووڕێنەوە، کە ئەو دەقانە چ بۆ پاڵەوانەکان، چ بۆ نەمریی خۆی چ بۆ ئەو نەتەوەیە و چ بۆ تەواوی مرۆڤایەتی، دەقی نەمر و زیندوون، کە لێرە دەتوانین بڵێین، بەدەست هێنانی نەمرییەکە، لەنێو ئەدەبدایە، ئەوەش هەر ئەنجامی هەوڵدان و بیرکردنەوەی بەدەست هێنانی ئەو نەمرییەیە کە مرۆڤ بۆ جەستە و گیان و ناو پێکەوە دەیدا.

٢-٦-٢- هەندێ لە (نەمر)ان:

ئەگەرچی وەکو پێشتر باسمان کرد، چ لە باوەڕی نێو ئەفسانەی(خواوەند)انی کۆندا، چ بەپێی ئایینە ئاسمانییەکان، مرۆڤ داری مردنێیە و هەرچۆن بژی و هەرچەند بژی و دواجار دەبێ بگاتە ئەو چرکەیەی کە پێی دەڵێین: (مردن!!)، چونکە وەکو لە ئەفسانەکاندا باس دەکەن خواوەندەکان، ژیانی هەمیشەییان بۆ خۆیان هەڵبژاردووە و(مردن)یش بۆ مرۆڤ، لە ئایینە ئاسمانییەکانیش هەروەها باس لەوە دەکەن، کەمرۆڤ ڕۆژانی ژیانی دیاری کراوە و هەرچی بکات لە مردن رزگاری نابێ. کە بووە، دەبێ بشمرێ،

بەڵام، (خودا)ی نێو ئایینە ئاسمانییەکان(خودا)یەکی تاک و تەنیاو هەمیشەیییە، نەلەکەس بووەو نەکەسی لێدەبێ، نەبووە تابمرێ، هەر هەبووەو هەر هەیەو هەردەبێ. ئەمەش یاسای ژیان و هەمیشەیی خوداو رەوتەنی مرۆڤی کردووە بەباوەڕێکی گشتی و مرۆڤ توانای شکاندنی ئەم بازنەیەی نییە! واقعی ژیانیش تەواو پشتگیریی ئەم بیرو یاسایە دەکات. لەگەڵ ئەم هەموو یاساو باوەڕە پیرۆز کراوانەش، کەژیان بۆ مرۆڤ ماوەیەکی دیاریکراوە! هێشتا مرۆڤ بۆ بەدەست هێنانی(نەمریی) بێکار دانەنیشتووەو هەوڵی زۆری داوە، ئەگەرچی ئەمرۆ لە(ژیان) و لە(واقع) کەسێک بە(جەستە)و(گیان) نادۆزینەوە، کە(نەمریی) بەدەست هێنابێ، بەڵام، چیرۆکە مێژوویی و ئەفسانەیی و ئایینییەکان، هەر لەکۆنەوە باسی هەندێ(مرۆڤ)ی نەمرمان بۆ دەکەن، کە ئەوەتە، یان هەر لەهەوەڵەوە(نەمر) بوون، یان دواجار بەدەستیان هێناوە، جا بەدەست هێنانەکە هەرچۆنێک بێ.

لەشیکردنەوەی چیرۆکی ژیانی(ئادەم)(*-٣٥) بەپێی (تەورات)و(ئینجیل)، (جیمس فریزەر) دەنووسێ: «چیرۆکەکە باسی ئەوە ناکات کە (ئادەم) بۆ ئەوە دروست کرابوو بمرێ»، واچاکە لەرەوتی چیرۆکەکە ئێمە ئەوە تێبگەین، مەسەلەی «مردن»و(نەمریی) شتێک بوو، لەدەست خۆیدا بوو. پێویست بوو یەکێکیان هەڵبژێرێ. چونکە درەختی ژیانی لەبەر دەست بوو، بەرهەمەکەی لەو حەرام نەکرابوو، هەر ئەوەندەی دەویست کە دەستی درێژ بکاو بەرهەمی بچنێ و بیخوا بەمەش نەمریی هەتا هەتایی بۆ خۆی بەدەست دەهێنا» (١٢٢، ص١٠٨) لێرە (جیمس فریزەر) بەجۆرێکیتر رووداوەکان دەخوێنێتەوە، ئەویش ئەوەیە، کە یەکەم: ئادەم مردنی بەسەردا نەبڕابووەو بڕیارێکی نەگۆڕ نەبوو، کەنەتوانێ- لای کەم بۆ ئەو – لێی دەرباز بێ؛ دووەم: ئەو ئازادیی هەڵبژاردنی هەبوو، لەنێوان، ژیانی هەمیشەیی و ژیانی کاتیدا، سێیەم: ئەوە خۆی بەر پرسیارە لەوەی کەنەمریی هەڵنەبژارد، لەکاتێکدا(هۆی) نەمرییەکەی لەبەر دەست بوو. ئەمەش زەنگی ئەوەمان بۆ لێدەدات کە، ئادەم خۆی بەر پرسیارە لەو چارەنووسەی کە بۆ خۆی هەڵبژارد. واتە لەسێ خاڵدا دووانی لەبەرژەوەندیی ئەودا بوو، کە دەیتوانی سوودیان لێببینێ، لەوەی کە ئەو نەکەوتبووە حاڵەتێک هیچ چارەو رێگایەکی تری لەپێش نەبێ، هەر ئەویش لەنێوان مردن و نەمردندا، مردنی هەڵبژارد، کەخاڵی سێیەمە، لەهەڵبژاردنەکەش هیچ هێزێکی دەرەکی کاری لێنەکردووە، ئەوەی هەبوو بڕیاری ناوەوەی خۆی بوو.

واتە ئادەم – دووجار- مرۆڤێکی (نەمر) بوو، بەرامبەر یەکجار(مردن!)، کەدواجار ئەو دوو خاڵەی واز لێهێنا کەلەبەرژەوەندی ئەو بوون. خاڵی سێیەمی بەکارهێنا کەدژی خۆی کەوتەوە.

لەباسی نەمریی خوداوەندانی ئەفسانەی یۆنانی، وا باسی ئەو خوداوەندانە دەکرێ، کە(نەمر)ن، کەچی وەک مرۆڤ بەرجەستە دەکرێن، لەوسیفەتانەی کە ئەوانی کردووە بە خوداوەند ئاوا شی دەکرێنەوە: «بەهۆی ئەو جیاوازییەی کە خوێنێک بەناوی(ئیکۆر) لەدەماری ئەواندا دەسووڕێتەوە، خوێنێکە ئاڵوودە نابێ، هەر لەسایەی ئەو خوێنە ئەفسوناوییەیە کە خوداوەندان هیچ کاتێ نابنە پیرو پەککەوتە (...) بەڵام، هەر برینێک کەبەر جەستەی ئەوان بکەوێ هەمیشە چاک دەبێتەوە، هیچ کاتێ توانای کوشتنی ئەوان نییە، هەر بەو هۆیە ئەوان بەگەنجی و جوانی و نەمریی دەمێننەوە.» (٦٩، ص ١٤) ئەوەی لەم

وەسف کردنە دێتە دەست ئەوەیە کە ئەو خوداوەندانە خوێنێکی تایبەت لەدەماریاندا دەگەڕێ. کە ئەم خوێنە هۆی نەمریی ئەوانە. هەر بەوەی کەوا باسی جەستەی(خوداوەند)ان دەکەن، وەک ئەوەی مرۆڤ بووبن و پاشان نەمرییان بەدەست هێنابێ و گەیشتبنە پلەی خوداوەندی، هەتا باسی ئەوەش دەکات کە بریندار دەبن، برینەکەیان بەردەوام چاک دەبێتەوە، ئەم بریندار بوونەش هەر حاڵەتێکە هی(مرۆڤ) نەک هی خوداوەندان، ئەمەش هەر ئەو گۆتە کۆنەی یۆنانییەکانمان بۆ دەسەلمێنێ کە دەڵێن: «خوداوەندەکان، لەسەرەتادا مرۆڤ (پاشا، کاهین)بوون، دوایی بوون بەخوداوەند» چونکە وەسفی خوداوەندانیش زۆرتر وەسفێکە جیا لەوەسفی مرۆڤ، ئەوەی لێرە جیایە لەو وەسفەی یۆنانییەکان- تەنیا نەمرییەکەیە، کەئەویش زۆرتر بۆ ئەوە دەچێ، بەدەستیان هێنابێ، واتە پێشتر مرۆڤ بوون و بەشێوەیەک لەشێوەکان. نەمرییان بەدەست هێنابێ. واتە ئەو خوداوەندە نەمرانە، لەراستیدا«مرۆڤی نەمرن»، نەک خوداوەندی هەمیشە خوداوەندو جەستەیان گەیشتووتە حاڵەتی (لەش ساغی) ئەو لەش ساغییەی کەچەک و نەخۆشی کاری لێ ناکات، بەپێی باوەڕە ئەفسانەییەکە.

لەداستانی(ئەلیادە)ی (هۆمیرۆس) (ئەخیلی) پاڵەوان یەکێ لەو کەسانەیە کەهۆی نەمریی دەست کەوتووە، بەڵام ئەویش خاڵێکی لاوازی هەیە: «ئەخیل ACHILLES جوانترین و بەهێزترین و ئازاترین پاڵەوانی(ئەلیادەی هۆمیرۆس)ەو کوڕی پلیۆس Peleus و ثیتسە، دایکی بەمنداڵی لە ئاوی رووباری (ستیکس)ی هەڵێناوە، بۆ ئەوەی نەمر بێ و هەمیشە بژی، بەڵام لە پاشپانیرا پێکرا، ئەو شوێنەی کە تەڕ نەبوو، چونکە دایکی کاتێ لە ئاوی هەڵهێنابوو ئەو لەوێوەی گرتبوو» (٢٠٠) وەک دیارە ئەخیل هەر لە منداڵییەوە، بەدەستی دایکی، جۆرێک لە نەمریی بەدەست دێنێ، ئەویش ئەوەیە، کە دایکی لە ئاوی رووباری ستیکسی هەڵێناوە و هەر جێگایەکی بەئاوی ئەو رووبارە تەڕ بووە، هیچ شتێک کاری لێنەکردووە، بەڵام دواجار (پاریس)ی غەنیمی ئەو نهێنییە دەزانێ کە پاشپانی ئەخیل بەو ئاوە تەڕ نەبووە و – ئەوێ- چەک و تیر کاری لێدەکات، بۆیە تیرێکی ژەهراویی لەو شوێنە دەدا و دەیکوژێ. ئەوەی لێرە، جێگای ئەوەیە باس بکرێ، ئەوەیە کە ئەخیل بۆ خۆی هیچ دەستێکی لەوەدا نییە، چ لە بەدەستهێنانی هۆی (نەمریی)یەکەی، چ لە مانەوەی خاڵی لاوازی، کە ئەویش تەڕ نەبوونی پاشپانییە، بەئاوی رووباری ستیکس و مانەوەی ئەو شوێنە تەڕ نەبووە، وەک هەر شوێنێکی مرۆڤی ئاسایی. کە ئەوە دیارە مرۆڤی ئاساییش، مرۆڤی مردنییە، ئەوەی جێگای سەرنجە ئەوەیە، کە تەڕبوونی تەواوی جەستەی ئەخیل کە پانتاییەکەی یەکجار زۆرە، بەگوێرەی، ئەو بەشە بچووک و کەمەی کە تەڕ نەبووە، ئەو بەشە زۆر و گەورەیە نەیتوانی ئەو بەشە کەم و بچووکە بپارێزێ، ئەوەش هۆیەکی گرنگە لەوەی کە ئەخیل سوود لەو هێزی نەمرییەکەی نابینێ.

لە باوەڕی هیندییەکاندا ناوی (ئاشوین)ان دێتە ناو کە وەک نەمر باسیان دەکرێ: «ئاشوینەکان هەم لاو و هەم بەتەمەنن، ئەوەی کە ئەوان پێیەوە ناسراون، (ناساتیا (Nastyaیە، کە لە دوو بەشی (نا)و (ئاساتیا)(*-٣٦) پێک هاتووە، بەمانای (ناواقعی نییە) یەکێکی تر لە سیفەتەکانی ئەم دووانە، نەمرییە. کە ئەم دووانەیان بەپزیشکی ئاسمانی ناسیوە، کە نەخۆشییەکانی مرۆڤ چارەسەر دەکەن، چاو